ZAWARTOŚĆ OPRACOWANIA

I. Opis techniczny

II. Zestawienia stali profilowej

III. Zestawienia stali zbrojeniowej

IV. Zestawienie prefabrykatów

V. Obliczenia statyczne

VI. Rysunki

1/1 GKe. Rzut fundamentów, bud główny -cz. z klatką schodową 1:75
1 NKe. Rzut fundamentów, cz. nowa 1:75
2/1GKe. Rzut piwnic, - budynek główny- cz. z klatką schodową 1:75
2NKe. Rzut piwnic, cz. nowa 1:75
3/1GK. Rzut parteru, - budynek główny -cz. z klatką schodową 1:75
3NKe. Rzut parteru, cz. nowa 1:75
4/1GKe. Rzut I piętra, - budynek główny -cz. z klatką schodową 1:75
4NKe. Rzut I piętra, cz. nowa 1:75
5/1GKe. Rzut II piętra, - budynek główny -cz. z klatką schodową 1:75
5NKe. Rzut II piętra, cz. nowa. 1:75
6Ne. Ławy fundamentowe, cz. nowa 1:20
7Ne. Ściany piwnic, cz. nowa 1:20
8Ne. Słup piwnic,cz. Nowa 1:20
9Ne. Słupy żelbetowe parteru, cz. nowa 1:20
10Ne. Filary żelbetowe parteru, cz. nowa 1:20
11Ne. Filary żelbetowe I piętra, cz. nowa 1:20
12Ne. Filary żelbetowe II piętra, cz. nowa 1:20
13Ne. Nadproża N1, cz. nowa 1:20
14Ne. Nadproża N2,cz. Nowa 1:20
15Ne. Płyty spocznikowe schodów,cz. Nowa 1:20
16Ne. Schody wewnętrzne,cz. Nowa 1:25
17Ne. Wieńce, cz. nowa 1:20
18Ne. Wylewki stropowe, cz. nowa 1:20
19Ne. Wylewka stropowa przy klapie dymowej, cz. nowa1:20 1:20
20Ne. Mury oporowe, cz. nowa 1:20
21Ne. Mur oporowy, cz. nowa 1:20
22Gke. Stropy pośrednie przy klatce schodowej,- budynek główny 1:20
23Gke. Płyta stropowa nad klatką schodową, - budynek główny 1:20

OPIS TECHNICZNY

do projektu wykonawczego związanego z etapowaniem inwestycji , część konstrukcyjna "Przebudowa z rozbudową istniejącego budynku przychodni przy ul. Kopernika 18 Wojewódzkiego Ośrodka Medycyny Pracy Zachodniopomorskiego Centrum Leczenia i Profilaktyki" w Szczecinie

1. Podstawa opracowania

1.1. Opracowanie „Opinia geotechniczna wraz z dokumentacją badań podłoża gruntowego badania podłoża gruntowego" do tematu "Przebudowa z rozbudową istniejącego budynku przychodni przy ul. Kopernika 18 Wojewódzkiego Ośrodka Medycyny Pracy Zachodniopomorskiego Centrum Leczenia i Profilaktyki", wykonane przez mgr Macieja Piotrowskiego w październiku 2014 r.

1.2. Projekt, który był załącznikiem do decyzji o pozwoleniu na budowę , opracowany w marcu 2015 r

1.3. Aneks do projektu budowlanego opracowany w marcu 2016 r

2. Ekspertyza techniczna stanu istniejącego

Przedmiotowy budynek zlokalizowany przy ul. Kopernika 18 w Szczecinie jest o wysokości trzech kondygnacji, całkowicie podpiwniczony. Został zrealizowany w latach początkowych dwudziestego wieku a następnie rozbudowany i nadbudowany w latach siedemdziesiątych dwudziestego wieku.

Budynek wykonany jest w technologii tradycyjnej. Fundamenty budynku są ceramiczne oraz żelbetowe.

Konstrukcję nośną stanowią ściany murowane z cegły ceramicznej pełnej.

Stropy nad piwnicami są masywne ceramiczne, odcinkowe na belkach stalowych, stropy między kondygnacyjne są o konstrukcji masywnej, żelbetowej, częściowo drewniane.

Na podstawie dokonanych oględzin stwierdza się, że elementy konstrukcyjne budynku są w dobrym stanie technicznym:

Fundamenty - szczegółowo nie badano, brak jakichkolwiek rys świadczących o deformacji fundamentu.

Ściany nośne – ściany zewnętrzne są w stanie dobrym. Nie stwierdzono deformacji i znaczących zarysowań ścian wewnętrznych i zewnętrznych budynku.

Stropy - stan techniczny stropów ocenia się na dobry. Nie stwierdzono spękań ani

nadmiernych ugięć stropów.

Nie przewiduje się konieczności wzmocnienia konstrukcji budynku. Stan techniczny konstrukcji budynku pozwala na jego modernizację.

Na podstawie przeprowadzonego rozpoznania można stwierdzić, że fundamenty, mury budynku oraz stropy wytrzymały próbę czasu i są obecnie w stanie technicznym dobrym.

3. Warunki geotechniczne

Na podstawie opracowania punkt 1.1. stwierdza się, że badany teren przypada na fragment wysoczyzny lodowcowej ukształtowanej w plejstocenie. Osady akumulacji lodowcowej są wykształcone w postaci gruntów mało spoistych, piasków gliniastych.

Podłoże gruntowe budują grunty mało spoiste, piaski gliniaste w stanie półzwartym.

Przypowierzchniową warstwę o miąższości do 2,1 m tworzą nasypy nie budowlane.

Wody gruntowej do głębokości ca. 5,0 m poniżej poziomu terenu nie stwierdzono.

Poziom posadowienia budynku przypada w warstwie geotechnicznej Ia (piaski gliniaste w stanie półzwartym).

Parametry geotechniczne warstwy geotechnicznej Ia:

IL = 0,0

gamma(n) = 2,20		gamma(r) = 1,98
cu(n) = 40		cu(r) = 36
fiu(n) = 22 st.		fiu(r) = 19,8 st.
Nd = 6,28	Nc = 14,65	Nb = 1,42

Modernizowany budynek kwalifikuje się do drugiej kategorii geotechnicznej.

4. Przyjęte obciążenia użytkowe

W modernizowanym budynku przyjęto następujące wielkości obciążeń użytkowych, przyjętych zgodnie z PN-82/B-02003:

- części medyczne 2,0 kN/m2 (200 kG/m2);
- klatka schodowa 4,0 kN/m2 (400 kG/m2);

Pozostałe obciążenia:

- obciążenia stałe wg PN-82/B-02001;

- obciążenie wiatrem, strefa I, wg PN-77/B-02011;
- obciążenie śniegiem, II strefa, wg PN-80/B-02010;

- minimalny poziom posadowienia 0,8 m wg PN-81/B-03020.

5. Przyjęte schematy statyczne

W modernizowanym budynku, projektowane stropy, podciągi i nadproża zaprojektowano jako belki wolnopodparte.
Sztywność przestrzenną zapewniają ściany konstrukcyjne zewnętrzne i wewnętrzne.

W projektowanej dobudowie, projektowane stropy, podciągi i nadproża zaprojektowano również jako belki wolnopodparte.

6. Rozwiązania konstrukcyjne w części istniejącej

6.1. Wyburzenia

Projektuje się do wyburzenia części ścian nośnych, samonośnych i działowych, ściany maszynowni dźwigów, biegi schodowe na poziom maszynowni dźwigów, strop nad klatką schodową.
Zaprojektowano do wyburzenia również schody i pochylnie zewnętrzne.
Wyburzenia należy prowadzić ręcznie i przy użyciu drobnego sprzętu mechanicznego.

Wyburzenia ścian nośnych, samonośnych i działowych należy prowadzić po wykonaniu niezbędnych wzmocnień takich jak podciągi i nadproża oraz po upewnieniu się, że nie stanowią one podpór stropów.

6.2. Ściany, zamurowania

Zamurowania zaprojektowano z cegły ceramicznej pełnej kl. 15 MPa na zaprawie cementowo - wapiennej 5 MPa. Ściany projektowane murowane zaprojektowano z cegły ceramicznej kratówki kl. 15 MPa na zaprawie cementowo - wapiennej 5 MPa.

Nowe ściany i zamurowania należy połączyć ze ścianami istniejącymi za pomocą strzępi.

6.3. Nadproża i podciągi

Zaprojektowano nadproża w ścianach istniejących z walcowanych profili stalowych ze stali St3SX.

Nadproża z dwóch lub czterech dwuteowników wykonywać przez wykucie bruzdy i osadzenie najpierw dwuteowników po jednej stronie ściany a następnie wykucie bruzdy i osadzenie dwuteowników po drugiej stronie ściany. Górne stopki osadzanych belek należy podklinować klinami stalowymi w środku rozpiętości, w celu nadania belkom wstępnego ugięcia a następnie przestrzenie pomiędzy górnymi półkami dwuteowników a murem ściśle wypełnić zaprawą cementową marki 5 MPa. Oparcia dwuteowników na murze wykonywać na blachach stalowych osadzonych na podlewkach gr. 1.5 do 2.0 cm z zaprawy cementowej marki 8 MPa.

Osadzane dwuteowniki winny być zabezpieczone antykorozyjnie, osiatkowane i wyszpałdowane.

Nie ma konieczności wykonania połączenia dwuteowników pomiędzy sobą przez np. skręcenie śrubami.

Podciągi zaprojektowano jako stalowe ze stali St3SX.

Podciągi wykonać przez wykucie bruzdy po jednej stronie ściany i osadzenie dwuteowniki po jednej stronie ściany a następnie wykucie bruzdy po drugiej stronie ściany i osadzenie dwuteowników po drugiej stronie ściany. Górne stopki osadzanych belek należy podklinować klinami stalowymi w środku rozpiętości, w celu nadania belkom wstępnego ugięcia a następnie przestrzenie pomiędzy górnymi półkami dwuteowników a murem ściśle wypełnić zaprawą cementową marki 8 MPa. Po osadzeniu belki należy skręcić ze sobą śrubami 2 * M-16 z zastosowaniem tulei dystansowych, co 1/3 rozpiętości.

6.4. Stropy projektowane

Zaprojektowano nowy strop nad klatką schodową oraz stropy pośrednie w klatce schodowej jako płytowe żelbetowe wylewane na budowie z betonu C20/25 zbrojonego stalą A-IIIN Bst 500. Płytę stropową nad klatką schodową opierać bezpośrednio na

murach za pośrednictwem wieńców, płyty pośrednie w klatce schodowej opierać na stalowych belkach.

6.5. Stropy istniejące

Przewiduje się konieczność wzmocnienia istniejących stropów drewnianych w miejscach projektowanych przejść instalacyjnych. Wszelkie przejścia instalacyjne należy realizować poza belkami stropowymi i podciągami istniejącymi. W przypadku niemożliwości spełnienia tego warunku belki sąsiednie stropowe należy wzmocnić przykładkami stalowymi. Rozwiązanie to pozostawia się do rozwiązania na budowie w ramach nadzoru autorskiego.

6.6 Schody wewnętrzne

Zaprojektowano schody wewnętrzne o konstrukcji stalowej ze stali St3SX. Spoczniki i stopnie zaprojektowano jako żelbetowe wg rozwiązania typowego.

6.7 Schody zewnętrzne

Zaprojektowano schody zewnętrzne o konstrukcji żelbetowej wylewane na gruncie. Ściany i płyty schodowe zaprojektowano jako żelbetowe z betonu C20/25 zbrojonego stalą A-IIIN Bst 500.

7. Rozwiązania konstrukcyjne części dobudowanej

7.1. Fundamenty

Zaprojektowano posadowienie budynku bezpośrednie na ławach fundamentowych, rozwiązanych jako żelbetowe wylewane na budowie z betonu C20/25 zbrojone stalą A-IIIN Bst 500. Wysokości ław fundamentowych 0,40 m. Fundamenty wykonać na warstwie chudego betonu gr. 10 cm. Fundamenty należy posadowić na gruncie rodzimym.

7.2. Ściany i słupy

Ściany konstrukcyjne piwnic zaprojektowano jako żelbetowe wylewane na budowie z betonu C20/25 zbrojonego stalą A-IIIN Bst 500.

Ściany kondygnacji nadziemnych zaprojektowano z cegły ceramicznej kratówki klasy 15 MPa na zaprawie cementowo - wapiennej marki 5 MPa.

Słupy oraz filarki międzyokienne i miedzydrzwiowe zaprojektowano jako żelbetowe wylewane na budowie z betonu C20/25 zbrojonego stalą A-IIIN Bst 500.

Ściany w poziomach stropów wszystkich kondygnacji należy zwieńczyć żelbetowymi wieńcami wylewanymi na budowie z betonu C20/25 zbrojonego stalą A-IIIN Bst 500.

7.3. Podciągi i nadproża

Zaprojektowano podciągi i nadproża jako stalowe z walcowanych ze stali St3SX, żelbetowe wylewane na budowie z betonu C20/25 zbrojonego stalą A-IIIN Bst 500 oraz z typowych żelbetowych belek L-19.

7.4. Stropy

Zaprojektowano stropy jako żelbetowe prefabrykowane sprężone dla rozpiętości 7,80 m oraz pozostałe jako żelbetowe prefabrykowane otworowe na obciążenie w wysokości 8 kN/m2 (800 kG/m2) ponad ciężar własny stropów.

Wylewki pomiędzy płytami stropowymi zaprojektowano jako żelbetowe wylewane na budowie z betonu C20/25 zbrojonego stalą A-IIIN Bst 500.

7.5. Schody

Zaprojektowano schody jako płytowe żelbetowe wylewane na budowie z betonu C20/25 zbrojonego stalą A-IIIN Bst 500.

Szerokości biegów i spoczników schodowych oraz szerokość duszy schodowej sprawdzić z projektem architektury.

7.6 . Tymczasowe schody zewnętrzne z poziomu piwnic

Projektuje się wykonanie murów oporowych wydzielających klatkę schodową jako żelbetowych wylewanych na budowie z betonu C20/25 , zbrojonego stalą A-IIN BSt500 , otulina 5 cm.

Mury wykonać z betonu z dodatkiem środków uszczelniających lub izolować od strony gruntu masami bitumicznymi.

Zaprojektowano schody zewnętrzne o konstrukcji żelbetowej wylewane na gruncie. Ściany i płyty schodowe zaprojektowano jako żelbetowe z betonu C20/25 zbrojonego stalą A-IIIN Bst 500.

7.7 Pochylnia dla osób niepełnosprawnych

Mury z bloczków betonowych i cegły klinkierowej (kolor cegły dobrany do koloru cegły na

budynku istniejącym), posadowienie na warstwie z chudego betonu gr 10 cm.

Pochylnia- o konstrukcji żelbetowej wylewana na gruncie z betonu C20/25 zbrojonego stalą A-IIIN Bst 500.

7.8. Mury oporowe

Zaprojektowano mury oporowe jako żelbetowe wylewane na budowie z betonu C20/25 zbrojonego stalą A-IIIN Bst 500.

7.9. Dach

Zaprojektowano dach jako żelbetowy prefabrykowany z płyt korytkowych. Płyty korytkowe należy opierać na ściankach ażurowych wykonanych z cegły ceramicznej pełnej klasy 15 MPa na zaprawie cementowo - wapiennej marki 5 MPa.

8. Rozwiązania konstrukcyjne budynku portierni

8.1. Wyburzenia

Projektuje się do wyburzenia znaczną część istniejącej parterowej zabudowy to jest jej stropodachów, ścian i fundamentów. W pozostawianej części zaprojektowano do wyburzenia ścianę podokienną.

Wyburzenia należy prowadzić ręcznie i przy użyciu drobnego sprzętu mechanicznego.

Wyburzenia stropodachów dokonać po ich uprzednim podstemplowaniu.

8.2. Ściany, zamurowania

Zamurowania zaprojektowano z cegły ceramicznej pełnej kl. 15 MPa na zaprawie cementowo - wapiennej 5 MPa.

Zamurowania należy połączyć ze ścianami istniejącymi za pomocą strzępi.

Ściany istniejące w miejscach zarysowań należy wzmocnić przez nałożenie siatek podtynkowych.

9. Izolacje przeciwwilgociowe

Zaprojektowano wykonanie izolacji pionowej wszystkich ścian piwnicznych od zewnątrz poniżej poziomu terenu oraz izolację poziomą w posadzkach wszystkich piwnic.

Od strony zewnętrznej projektuje się izolację przeciwwilgociową pionową z masy bitumicznej Superflex 10 wykonywanej zgodnie z instrukcją producenta.

Izolację poziomą w posadzkach piwnic zaprojektowano z jednej warstwy papy termozgrzewalnej. Izolację tą wykonać na płycie żelbetowej gr. 15 cm i docisnąć od góry

warstwą posadzkową gr. 5 cm z gładzi cementowej. Izolację poziomą wywinąć na ściany na wysokość 10 cm.

10. Zabezpieczenia antykorozyjne

Wszystkie elementy konstrukcyjne stalowe projektowane przed wbudowaniem należy zabezpieczyć antykorozyjnie przez dwukrotne malowanie farbą ftalową do gruntowania miniową 60 % o symbolu 3132-002-270 oraz po wbudowaniu przez dwukrotne powleczenie mleczkiem cementowym, osiatkowanie, wyszpałdowanie i otynkowanie.

Elementy stalowe projektowane przed wykonaniem zabezpieczenia antykorozyjnego należy oczyścić z rdzy do wymaganego stopnia czystości.

11. Materiały konstrukcyjne:

- beton C20/25;
- stal zbrojeniowa A-IIIN Bst 500;
- stal konstrukcyjna St3SX;
- cegła ceramiczna pełna i kratówka klasy 15 MPa;
- płyty stropowe sprężone;
- płyty stropowe otworowe na obciążenie zewnętrzne 8 kN/m2 (800 kG/m2);
- płyty dachowe korytkowe.

12. Uwagi

12.1. Roboty budowlano - montażowe wykonywać zgodnie z obowiązującymi normami i przepisami bhp i p.poż. oraz z "Warunkami technicznymi wykonania i odbioru robót budowlano - montażowych" Warszawa 1989 r.

12.2. Wszelkie prace wyburzeniowe ścian nośnych, samonośnych i działowych w części istniejącej należy prowadzić po wykonaniu niezbędnych wzmocnień takich jak nadproża i podciągi oraz po upewnieniu się, że nie stanowią one podpór stropów.

12.3. Z uwagi na dość duży zakres projektowanych wyburzeń, wszelkie prace konstrukcje budowlane należy wykonywać szczególnie dokładnie, pod stałym nadzorem inżynierskim.

12.4. Przebicia w ścianach i stropach na przejścia instalacji sanitarnych i elektrycznych wykonywać wg opracowań branżowych, w trakcie wykonywania tych instalacji, poza głównymi elementami konstrukcyjnymi takimi jak belki stropowe i podciągi.

12.5. Na podstawie przeprowadzonych oględzin i badań wykonanych odkrywek konstrukcyjnych budynku istniejącego stwierdza się, że stan techniczny elementów konstrukcyjnych budynku jest dobry.

Projektowana modernizacja możliwa jest do przeprowadzenia i nie spowoduje przeciążenia elementów konstrukcyjnych istniejących budynku.

Projektował:

mgr inż Zbigniew Misiak

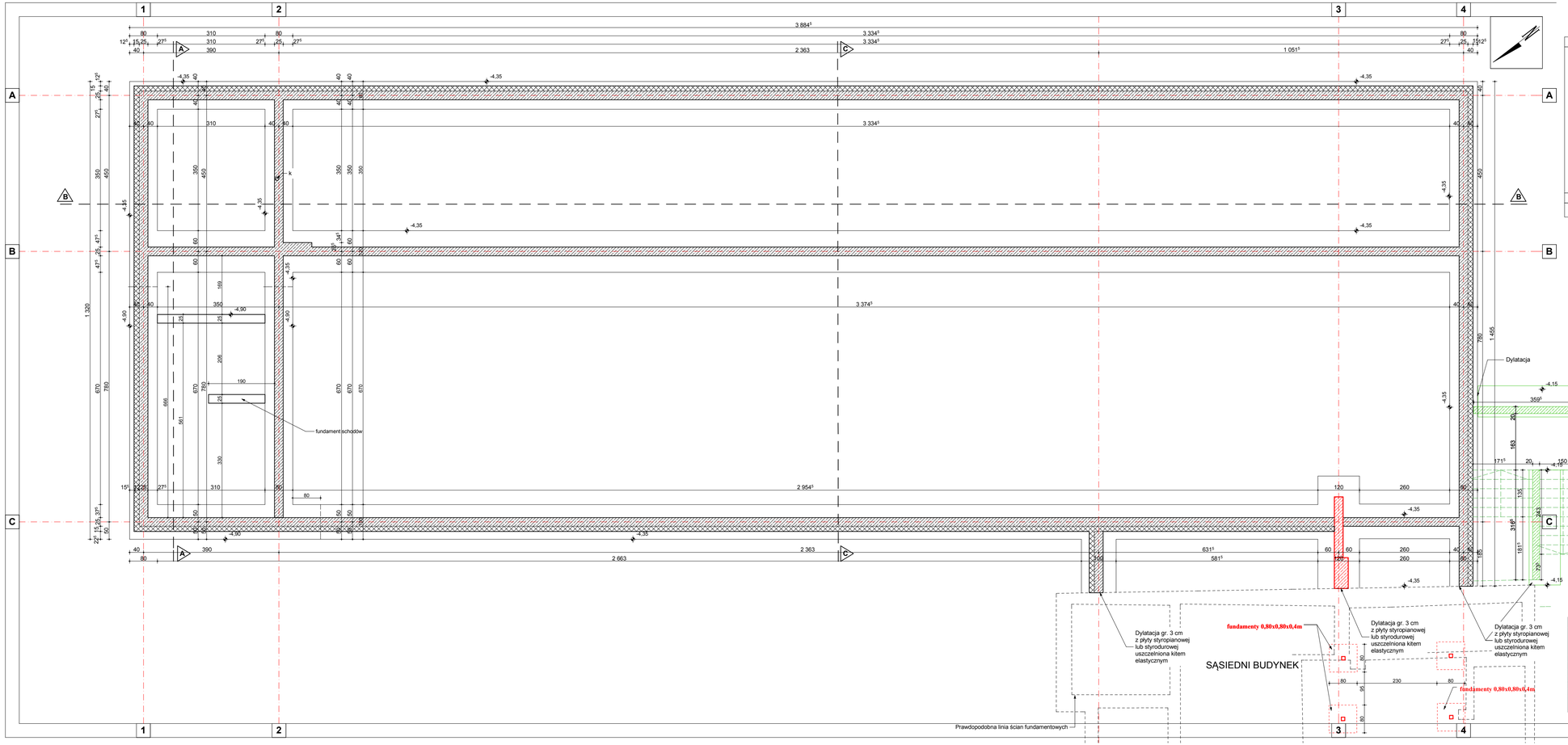

UWAGI:

- ŁAWY FUNDAMENTOWE ZAPROJEKTOWANO O WYSOKOŚCI 30cm Z BETONU KLASY C16/20. ZBROJENIE STALĄ A-III N, Bst 500. PODKŁADY POD ŁAWY Z CHUDEGO BETONU GRUBOŚCI 10cm.
- ŚCIANY FUNDAMENTOWE ZAPROJEKTOWANO JAKO ŻELBETOWE WYLEWANE NA BUDOWIE Z BETONU C16/20 ZBROJONEGO STALĄ A-III N, Bst 500, GRUBOŚCI 25cm.
- FUNDAMENTY POSADOWIĆ NA GRUNCIE RODZIMYM.
- POZOSTAWIĆ BRUZDY I OSADZIĆ TULEJE NA PRZEJŚCIA KANALIZACJI SANITARNEJ.
- RZĘDNE NA RYSUNKU DOTYCZĄ GÓRY ŁAW FUNDAMENTOWYCH.
- WSZYSTKIE WYMIARY SPRAWDZIĆ NA BUDOWIE.
- PROJEKT ROZPATRYWAĆ ŁĄCZNIE Z PROJEKTAMI BRANŻOWYMI.
- W PRZYPADKU ZAISTNIENIA RÓŻNIC W STOSUNKU DO ZAŁOŻEŃ PROJEKTOWYCH SKONTAKTOWAĆ SIĘ Z PROJEKTANTEM.

UWAGI:

- **NIE BADANO POŁOŻENIA ISTNIEJĄCYCH MURÓW FUNDAMENTOWYCH.**

LEGENDA - ŚCIANY FUNDAMENTOWE

	PRAWDOPODOBNY UKŁAD FUNDAMENTÓW ISTNIEJĄCYCH DO POZOSTAWIENIA
	ŚCIANA ŻELBETOWA WYLEWANA NA BUDOWIE GR. 25cm
	ŚCIANA ŻELBETOWA WYLEWANA NA BUDOWIE GR. 38cm
	ŚCIANA ŻELBETOWA WYLEWANA NA BUDOWIE GR. 25cm + STYROPIAN TWARDY EKSDR. GR. 12cm
	SŁUP ŻELBETOWY GR. 25X25cm
	ŁAWA FUNDAMENTOWA 60x30 cm
	POZIOM POSADOWIENIA GÓRY ŁAWY FUNDAMENTOWEJ

±0,00 = 24,35 m n.p.m.

SCHEMAT SYTUACYJNY:

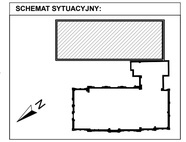

RZUT FUNDAMENTÓW - część nowa SKALA 1:75

PRZEBUDOWA Z DOBUDOWĄ ISTNIEJĄCEGO BUDYNKU PRZYCHODNI PRZY UL. KOPERNIKA 18 WOJEWÓDZKIEGO OŚRODKA MEDYCYNY PRACY ZACHODNIOPOMORSKIE CENTRUM LECZENIA I PROFILAKTYKI działka o nr geod. 22, obręb 1041

NR RYSUNKU: **1Nk e**

FAZA: PROJEKT WYKONAWCZY UWZGLEDNIAJĄCY ZMIANĘ ETAPOWANIA BRANŻA: KONSTRUKCJA

LP	OPRACOWAŁ - KONSTRUKCJA:	NR UPRAWNIEŃ	DATA	PODPIS
1	MGR INŻ. ZBIGNIEW MISIAK	922/SzJ/79	marzec 2016	
	SPRAWDZIŁ - KONSTRUKCJA:			
2	MGR INŻ. ALICJA MISIAK	ZAP/0007/POOK/10		

INWESTOR: WOJEWÓDZKI OŚRODEK MEDYCYNY PRACY - ZACHODNIOPOMORSKIE CENTRUM LECZENIA I PROFILAKTYKI, 70-347 SZCZECIN, UL. BOLESŁAWA ŚMIAŁEGO 33

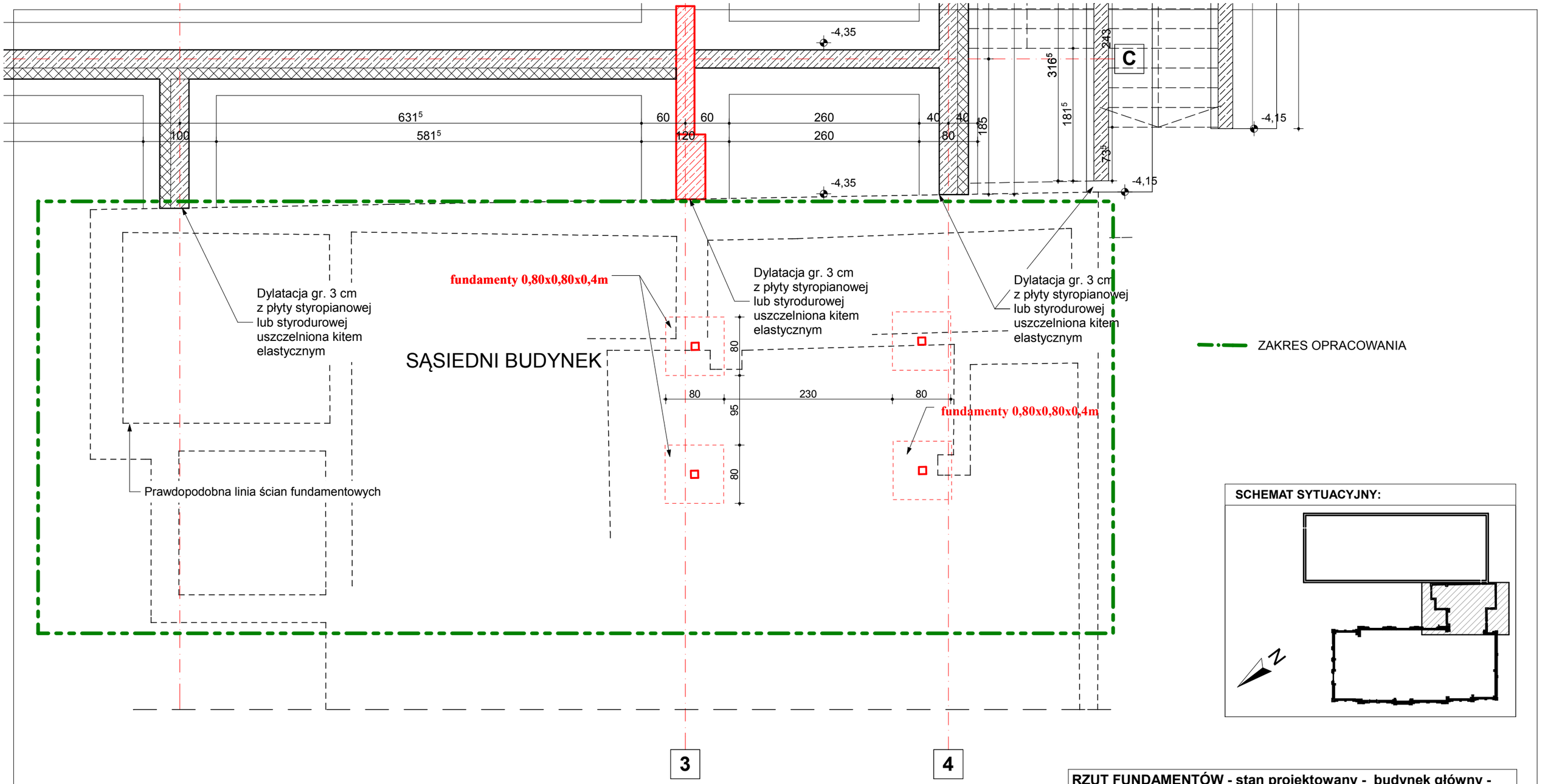

SCHEMAT SYTUACYJNY:

UWAGA:
NIE WPROWADZA SIĘ ZMIAN W STOSUNKU DO PROJEKTU KTÓRY UZYSKAŁ POZWOLENIE NA BUDOWĘ.
FUNDAMENT POD POCHYLNIĘ I SCHODY ZEWNĘTRZNE WG ODRĘBNEGO RYSUNKU

RZUT FUNDAMENTÓW - stan projektowany - budynek główny - część z klatką schodową

SKALA 1:50

arkada
Pracownia Projektowa
ul. Bolesława Śmiałego 5/2
70-350 Szczecin

PRZEBUDOWA Z DOBUDOWĄ ISTNIEJĄCEGO
BUDYNKU PRZYCHODNI PRZY UL. KOPERNIKA 18
WOJEWÓDZKIEGO OŚRODKA MEDYCYNY PRACY
ZACHODNIOPOMORSKIE CENTRUM LECZENIA I PROFILAKTYKI
działka o nr geod. 22, obręb 1041

NR RYSUNKU: 1/1 Gke

FAZA: PROJEKT WYKONAWCZY UWZGLĘDNIAJACY ZMIANĘ ETAPOWANIA BRANŻA: KONSTRUKCJA

LP	OPRACOWAŁ - KONSTRUKCJA:	NR UPRAWNIEŃ	DATA	PODPIS
1	MGR INŻ. ZBIGNIEW MISIAK	92/Sz/79	marzec 2016	
	SPRAWDZIŁ - KONSTRUKCJA:			
2	MGR INŻ. ALICJA MISIAK	ZAP/0007/POOK/10		

INWESTOR: WOJEWÓDZKI OŚRODEK MEDYCYNY PRACY
- ZACHODNIOPOMORSKIE CENTRUM LECZENIA I PROFILAKTYKI,
70-347 SZCZECIN, UL. BOLESŁAWA ŚMIAŁEGO 33

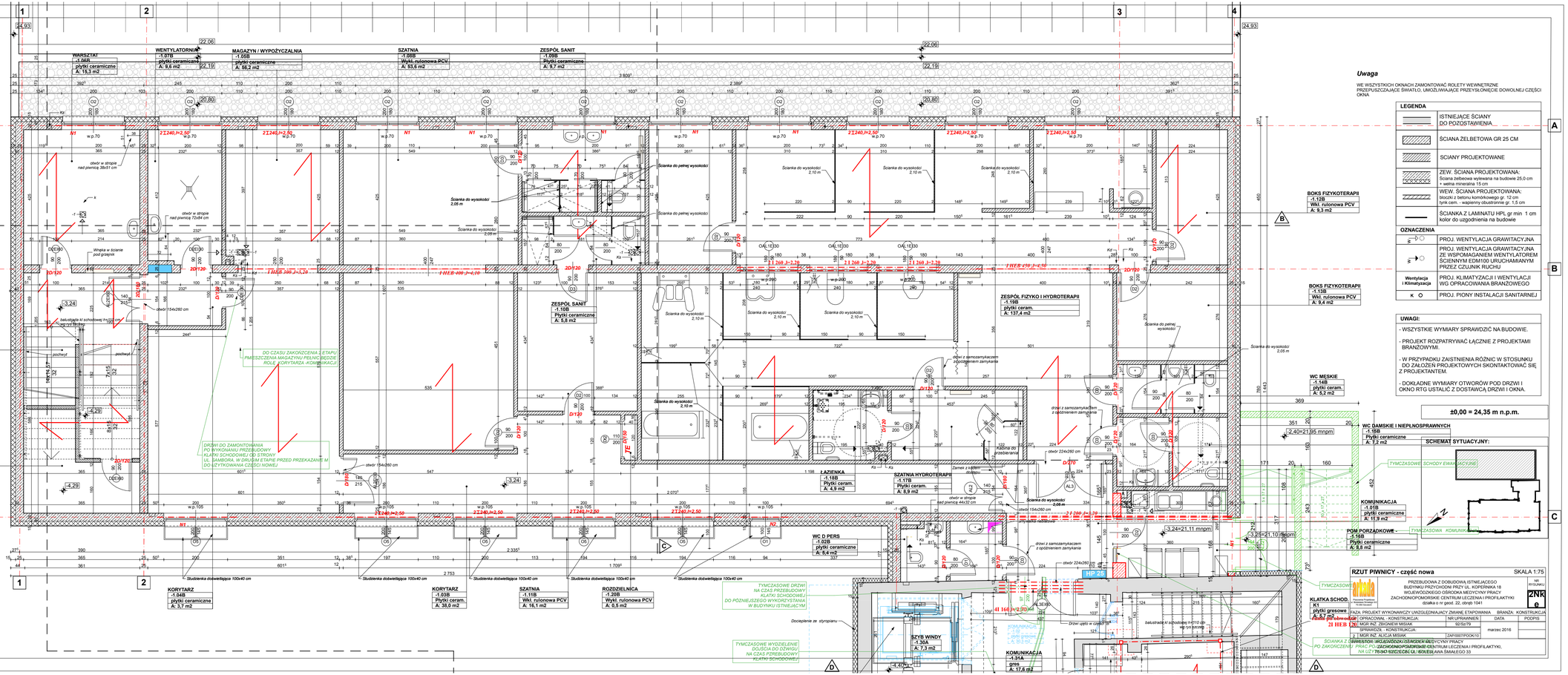
WARSZTAT
-1.06B
płytki ceramiczne
A: 15,3 m2
WENTYLATORNIA
-1.07B
płytki ceramiczne
A: 9,6 m2
MAGAZYN / WYPOŻYCZALNIA
-1.05B
płytki ceramiczne
A: 56,2 m2
SZATNIA
-1.08B
Wykł. rulonowa PCV
A: 53,6 m2
ZESPÓŁ SANIT
-1.09B
Płytki ceramiczne
A: 9,7 m2
BOKS FIZYKOTERAPII
-1.13B
Wkł. rulonowa PCV
A: 9,3 m2
BOKS FIZYKOTERAPII
-1.13B
Wkł. rulonowa PCV
A: 9,4 m2
KLATKA SCHODOWA
K3B
gres
A: 17,8 m2
POM TECHNICZNE
-2.01A
A: 8,3 m2
ZESPÓŁ SANIT
-1.10B
Płytki ceramiczne
A: 5,8 m2
ZESPÓŁ FIZYKO I HYDROTERAPII
-1.19B
płytki ceram.
A: 137,4 m2
WC MESKIE
-1.14B
płytki ceram.
A: 5,2 m2
WC DAMSKIE I NIEPŁNOSPRAWNYCH
-1.15B
Płytki ceramiczne
A: 7,2 m2
KOMUNIKACJA
-1.01B
płytki ceramiczne
A: 11,9 m2
POM PORZĄDKOWE -
-1.16B
Płytki ceramiczne
A: 6,8 m2
ŁAZIENKA
-1.18B
Płytki ceram.
A: 4,9 m2
SZATNIA HYDROTERAPII
-1.17B
Płytki ceram.
A: 8,9 m2
WC D PERS
-1.02B
płytki ceramiczne
A: 9,4 m2
KORYTARZ
-1.04B
płytki ceramiczne
A: 3,7 m2
KORYTARZ
-1.03B
Płytki ceram.
A: 38,0 m2
SZATNIA
-1.11B
Wkł. rulonowa PCV
A: 16,1 m2
ROZDZIELNICA
-1.20B
Wykł. rulonowa PCV
A: 0,5 m2
KLATKA SCHOD.
K1
płytki gresowe
A: 5,7 m2
SZYB WINDY
-1.35A
A: 7,3 m2
KOMUNIKACJA
-1.31A
gres
A: 17,6 m2
Uwaga
WE WSZYSTKICH OKNACH ZAMONTOWAĆ ROLETY WEWNĘTRZNE PRZEPUSZCZAJĄCE ŚWIATŁO, UMOŻLIWIAJĄCE PRZESŁONIĘCIE DOWOLNEJ CZĘŚCI OKNA
LEGENDA
ISTNIEJĄCE ŚCIANY DO POZOSTAWIENIA
ŚCIANA ŻELBETOWA GR 25 CM
ŚCIANY PROJEKTOWANE
ZEW. ŚCIANA PROJEKTOWANA: Ściana żelbetowa wylewana na budowie 25,0 cm + wełna mineralna 15 cm
WEW. ŚCIANA PROJEKTOWANA: bloczek z betonu komórkowego gr. 12 cm tynk cem. - wapienny obustronnie gr. 1,5 cm
ŚCIANKA Z LAMINATU HPL gr min 1 cm kolor do uzgodnienia na budowie
OZNACZENIA
PROJ. WENTYLACJA GRAWITACYJNA
PROJ. WENTYLACJA GRAWITACYJNA ZE WSPOMAGANIEM WENTYLATOREM ŚCIENNYM EDM100 URUCHAMIANYM PRZEZ CZUJNIK RUCHU
Wentylacja i Klimatyzacja
PROJ. KLIMATYZACJI I WENTYLACJI WG OPRACOWANIA BRANŻOWEGO
K
PROJ. PIONY INSTALACJI SANITARNEJ
UWAGI:
- WSZYSTKIE WYMIARY SPRAWDZIĆ NA BUDOWIE.
- PROJEKT ROZPATRYWAĆ ŁĄCZNIE Z PROJEKTAMI BRANŻOWYMI.
- W PRZYPADKU ZAISTNIENIA RÓŻNIC W STOSUNKU DO ZAŁOŻEŃ PROJEKTOWYCH SKONTAKTOWAĆ SIĘ Z PROJEKTANTEM.
- DOKŁADNE WYMIARY OTWORÓW POD DRZWI I OKNO RTG USTALIĆ Z DOSTAWCĄ DRZWI I OKNA.
±0,00 = 24,35 m n.p.m.
SCHEMAT SYTUACYJNY:
TYMCZASOWE SCHODY EWAKUACYJNE
TYMCZASOWA KOMUNIKACJA
DO CZASU ZAKOŃCZENIA I ETAPU PMESZCZENIA MAGAZYNU PEŁNIĆ BĘDZIE ROLĘ CORYTARZA -KOMUNIKACJI
DRZWI DO ZAMONTOWANIA PO WYKONANIU PRZEBUDOWY KLATKI SCHODOWEJ OD STRONY UL. SAMBORA. W DRUGIM ETAPIE PRZED PRZEKAZANIEM DO UŻYTKOWANIA CZĘŚCI NOWEJ.
TYMCZASOWE DRZWI NA CZAS PRZEBUDOWY KLATKI SCHODOWEJ DO POŹNIEJSZEGO WYKONIECISTAWIA W BUDYNKU ISTNIEJĄCYM
TYMCZASOWE WYDZIELENIE DOJŚCIA DO DZWIGU NA CZAS PZEBUDOWY KLATKI SCHODOWEJ
Docieplenie ze styropianu
RZUT PIWNICY - część nowa
SKALA 1:75
PRZEBUDOWA Z DOBUDOWĄ ISTNIEJĄCEGO BUDYNKU PRZYCHODNI PRZY UL. KOPERNIKA 18 WOJEWÓDZKIEGO OŚRODKA MEDYCYNY PRACY ZACHODNIOPOMORSKIE CENTRUM LECZENIA I PROFILAKTYKI działka o nr geod. 22, obręb 1041
NR RYSUNKU
2NK
6
FAZA: PROJEKT WYKONAWCZY UWZGLEDNIAJACY ZMIANE ETAPOWANIA
BRANŻA: KONSTRUKCJA
OPRACOWAŁ - KONSTRUKCJA: NR UPRAWNIEŃ DATA PODPIS
1. MGR INŻ. ZBIGNIEW MISIAK 50/SLTN
SPRAWDZIŁ - KONSTRUKCJA:
2. I MGR INŻ. ALICJA MISIAK ZAP/0007/POOK/10 marzec 2016
SCIANKA Z GWARDSTOR. WYDZIELENIE DOJSCIA DO WYDZIELONY PRACY PO ZAKONCZENIU PRAC PO ZACHODNIOPOMORSKIE CENTRUM LECZENIA I PROFILAKTYKI. NA UŻYTKOWANIE 75-347 SZCZECIN UL. SOLESKA WA SMIALEGO 33

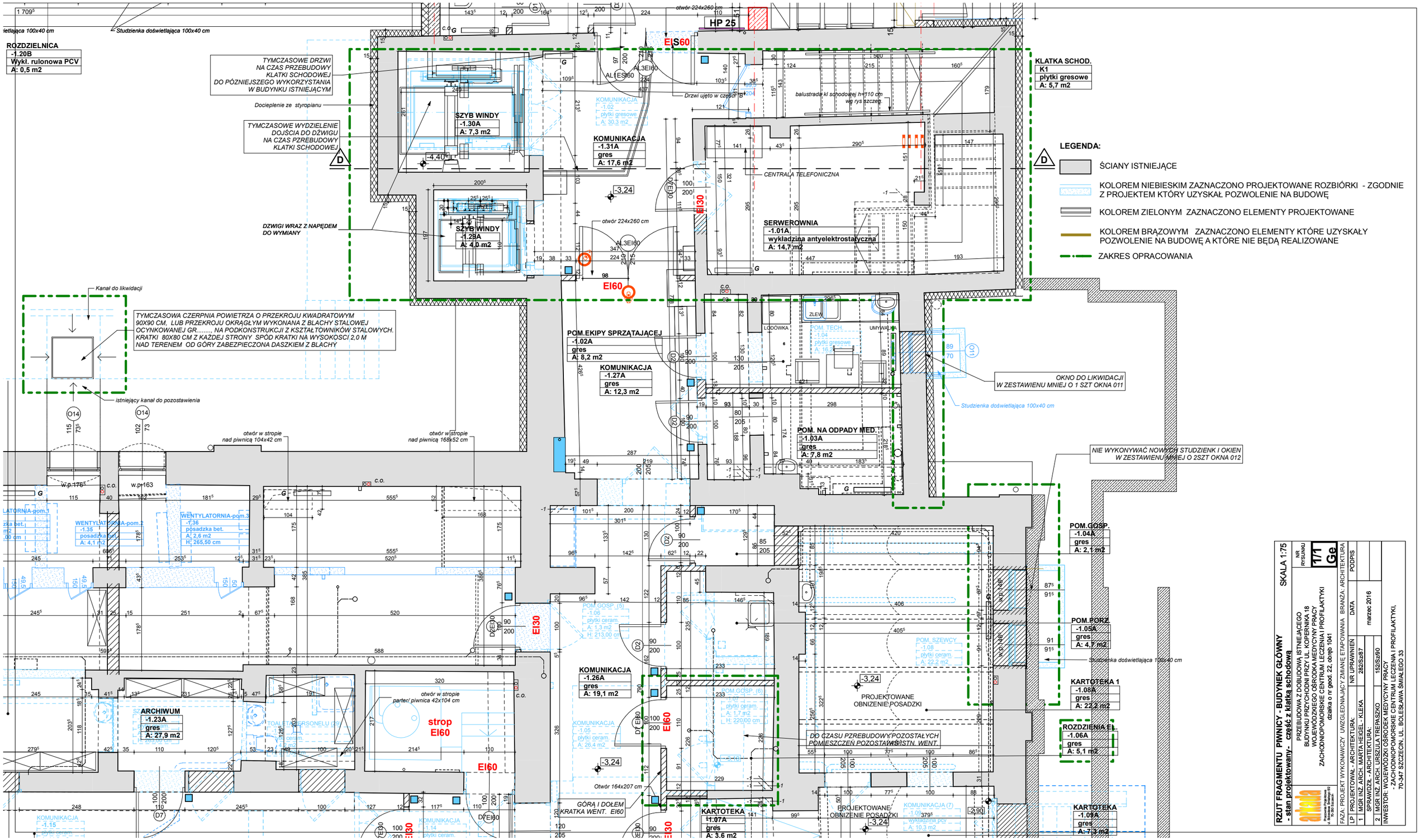
ROZDZIELNICA
-1.20B
Wykł. rulonowa PCV
A: 0,5 m2
TYMCZASOWE DRZWI NA CZAS PRZEBUDOWY KLATKI SCHODOWEJ DO PÓZNIEJSZEGO WYKORZYSTANIA W BUDYNKU ISTNIEJĄCYM
Docieplenie ze styropianu
TYMCZASOWE WYDZIELENIE DOJŚCIA DO DŹWIGU NA CZAS PZREBUDOWY KLATKI SCHODOWEJ
SZYB WINDY
-1.30A
A: 7,3 m2
SZYB WINDY
-1.29A
A: 4,0 m2
DZWIGI WRAZ Z NAPĘDEM DO WYMIANY
KOMUNIKACJA
-1.31A
gres
A: 17,6 m2
KLATKA SCHOD.
K1
płytki gresowe
A: 5,7 m2
balustrada kl schodowej h=110 cm wg rys szczeg.
Drzwi ujęto w części "B"
CENTRALA TELEFONICZNA
SERWEROWNIA
-1.01A
wykładzina antyelektrostatyczna
A: 14,7 m2
otwór 224x260 cm
HP 25
EI60
EI30
LEGENDA:
ŚCIANY ISTNIEJĄCE
KOLOREM NIEBIESKIM ZAZNACZONO PROJEKTOWANE ROZBIÓRKI - ZGODNIE Z PROJEKTEM KTÓRY UZYSKAŁ POZWOLENIE NA BUDOWĘ
KOLOREM ZIELONYM ZAZNACZONO ELEMENTY PROJEKTOWANE
KOLOREM BRĄZOWYM ZAZNACZONO ELEMENTY KTÓRE UZYSKAŁY POZWOLENIE NA BUDOWĘ A KTÓRE NIE BĘDĄ REALIZOWANE
ZAKRES OPRACOWANIA
Kanał do likwidacji
TYMCZASOWA CZERPNIA POWIETRZA O PRZEKROJU KWADRATOWYM 90X90 CM, LUB PRZEKROJU OKRĄGŁYM WYKONANA Z BLACHY STALOWEJ OCYNKOWANEJ GR....., NA PODKONSTRUKCJI Z KSZTAŁTOWNIKÓW STALOWYCH. KRATKI 80X80 CM Z KAŻDEJ STRONY SPÓD KRATKI NA WYSOKOSCI 2,0 M NAD TERENEM OD GÓRY ZABEZPIECZONA DASZKIEM Z BLACHY
istniejący kanał do pozostawienia
POM.EKIPY SPRZĄTAJĄCEJ
-1.02A
gres
A: 8,2 m2
KOMUNIKACJA
-1.27A
gres
A: 12,3 m2
POM. NA ODPADY MED.
-1.03A
gres
A: 7,8 m2
OKNO DO LIKWIDACJI W ZESTAWIENIU MNIEJ O 1 SZT OKNA 011
Studzienka doświetlająca 100x40 cm
NIE WYKONYWAĆ NOWYCH STUDZIENK I OKIEN W ZESTAWIENIU MNIEJ O 2SZT OKNA 012
otwór w stropie nad piwnicą 104x42 cm
otwór w stropie nad piwnicą 168x52 cm
WENTYLATORNIA-pom.2
-1.35
posadzka bet.
A: 4,1 m2
WENTYLATORNIA-pom.3
-1.36
posadzka bet.
A: 2,6 m2
H: 265,50 cm
ARCHIWUM
-1.23A
gres
A: 27,9 m2
strop EI60
otwór w stropie parter/ piwnica 42x104 cm
KOMUNIKACJA
-1.26A
gres
A: 19,1 m2
POM.GOSP.
-1.04A
gres
A: 2,1 m2
POM.PORZ.
-1.05A
gres
A: 4,7 m2
KARTOTEKA 1
-1.08A
gres
A: 22,2 m2
ROZDZIENIA EL.
-1.06A
gres
A: 5,1 m2
PROJEKTOWANE OBNIZENIE POSADZKI
DO CZASU PZREBUDOWY POZOSTAŁYCH POMIESZCZEN POZOSTAWIA SIĘ ISTN. WENT.
Otwór 164x207 cm
GÓRA I DOŁEM KRATKA WENT. EI60
KARTOTEKA
-1.07A
gres
A: 3.6 m2
KARTOTEKA
-1.09A
gres
A: 7,3 m2
RZUT FRAGMENTU PIWNICY - BUDYNEK GŁÓWNY
- stan projektowany - część z klatką schodową
SKALA 1:75
PRZEBUDOWA Z DOBUDOWĄ ISTNIEJĄCEGO BUDYNKU RZECZNOSPRAWNIA I.L. KOPERNIKA 18 WOJEWÓDZTWO ZACHODNIOPOMORSKIE
ZACHODNIOPOMORSKIE CENTRUM LECZENIA I PROFILAKTYKI
działka o nr geod. 22, obręb 1041
NR RYSUNKU 1/1 Ge
FAZA: PROJEKT WYKONAWCZY UWZGLEDNIAJĄCY ZMIANE ETAPOWANIA BRANŻA: ARCHITEKTURA
LP. PROJEKTOWA: - ARCHITEKTURA: NR UPRAWNIEŃ DATA PODPIS
1. MGR INŻ. ARCH. MARTA HEGEL - KLEKA 282/Sz/87 marzec 2016
SPRAWDZAŁ - ARCHITEKTURA:
2. MGR INŻ. ARCH. URSZULA TREPASZKO 152/Sz/90
INWESTOR: WOJEWÓDZKI OŚRODEK MEDYCYNY PRACY - ZACHODNIOPOMORSKIE CENTRUM LECZENIA I PROFILAKTYKI, 70-347 SZCZECIN, UL. BOLESŁAWA ŚMIAŁEGO 33

ROZDZIELNICA
-1.20B
Wykł. rulonowa PCV
A: 0,5 m2

Studzienka doświetlająca 100x40 cm

TYMCZASOWE DRZWI NA CZAS PRZEBUDOWY KLATKI SCHODOWEJ DO PÓZNIEJSZEGO WYKORZYSTANIA W BUDYNKU ISTNIEJĄCYM

Docieplenie ze styropianu

TYMCZASOWE WYDZIELENIE DOJŚCIA DO DŹWIGU NA CZAS PZREBUDOWY KLATKI SCHODOWEJ

SZYB WINDY
-1.30A
A: 7,3 m2

SZYB WINDY
-1.29A
A: 4,0 m2

DZWIGI WRAZ Z NAPĘDEM DO WYMIANY

KOMUNIKACJA
-1.31A
gres
A: 17,6 m2

KOMUNIKACJA
-1.02
płytki gresowe
A: 30,3 m2

Drzwi ujęto w części "B"

otwór 224x260 cm

HP 25

EI60

EI30

balustrada kl schodowej h=110 cm wg rys szczeg.

KLATKA SCHOD.
K1
płytki gresowe
A: 5,7 m2

CENTRALA TELEFONICZNA

SERWEROWNIA
-1.01A
wykładzina antyelektrostatyczna
A: 14,7 m2

LEGENDA:

- ŚCIANY ISTNIEJĄCE
- KOLOREM NIEBIESKIM ZAZNACZONO PROJEKTOWANE ROZBIÓRKI - ZGODNIE Z PROJEKTEM KTÓRY UZYSKAŁ POZWOLENIE NA BUDOWĘ
- KOLOREM ZIELONYM ZAZNACZONO ELEMENTY PROJEKTOWANE
- KOLOREM BRĄZOWYM ZAZNACZONO ELEMENTY KTÓRE UZYSKAŁY POZWOLENIE NA BUDOWĘ A KTÓRE NIE BĘDĄ REALIZOWANE
- ZAKRES OPRACOWANIA

Kanał do likwidacji

TYMCZASOWA CZERPNIA POWIETRZA O PRZEKROJU KWADRATOWYM 90X90 CM, LUB PRZEKROJU OKRĄGŁYM WYKONANA Z BLACHY STALOWEJ OCYNKOWANEJ GR....., NA PODKONSTRUKCJI Z KSZTAŁTOWNIKÓW STALOWYCH. KRATKI 80X80 CM Z KAŻDEJ STRONY SPÓD KRATKI NA WYSOKOSCI 2,0 M NAD TERENEM OD GÓRY ZABEZPIECZONA DASZKIEM Z BLACHY

istniejący kanał do pozostawienia

otwór w stropie nad piwnicą 104x42 cm

otwór w stropie nad piwnicą 168x52 cm

POM.EKIPY SPRZĄTAJĄCEJ
-1.02A
gres
A: 8,2 m2

KOMUNIKACJA
-1.27A
gres
A: 12,3 m2

POM. TECH.
-1.04
płytki gresowe
A: 16,1 m2

ZLEW

LODÓWKA

UMYWALKA

OKNO DO LIKWIDACJI W ZESTAWIENIU MNIEJ O 1 SZT OKNA 011

Studzienka doświetlająca 100x40 cm

POM. NA ODPADY MED.
-1.03A
gres
A: 7,8 m2

NIE WYKONYWAĆ NOWYCH STUDZIENK I OKIEN W ZESTAWIENIU MNIEJ O 2SZT OKNA 012

WENTYLATORNIA-pom.2
-1.35
posadzka bet.
A: 4,1 m2

WENTYLATORNIA-pom.3
-1.36
posadzka bet.
A: 2,6 m2
H: 265,50 cm

POM.GOSP.
-1.04A
gres
A: 2,1 m2

POM.PORZ.
-1.05A
gres
A: 4,7 m2

Studzienka doświetlająca 100x40 cm

KARTOTEKA 1
-1.08A
gres
A: 22,2 m2

ROZDZIENIA EL.
-1.06A
gres
A: 5,1 m2

ARCHIWUM
-1.23A
gres
A: 27,9 m2

TOALETA PERSONELU (29)

otwór w stropie parter/ piwnica 42x104 cm

strop EI60

KOMUNIKACJA
-1.26A
gres
A: 19,1 m2

POM.GOSP. (5)
-1.06
płytki ceram.
A: 1,3 m2
H: 213,00 cm

POM.GOSP. (6)
-1.07
płytki ceram.
A: 1,7 m2
H: 220,00 cm

KOMUNIKACJA
-1.05
płytki ceram.
A: 26,4 m2

POM. SZEWCY
-1.08
płytki ceram.
A: 22,2 m2

PROJEKTOWANE OBNIZENIE POSADZKI

DO CZASU PZREBUDOWY POZOSTAŁYCH POMIESZCZEN POZOSTAWIĆ ISTN. WENT.

Otwór 164x207 cm

GÓRA I DOŁEM KRATKA WENT. EI60

KARTOTEKA
-1.07A
gres
A: 3.6 m2

KOMUNIKACJA (7)
-1.09
wykładzina pcv
A: 10,3 m2

KARTOTEKA
-1.09A
gres
A: 7,3 m2

KOMUNIKACJA
-1.15
płytki ceram.

KOMUNIKACJA
-1.14
płytki ceram.

RZUT FRAGMENTU PIWNICY - BUDYNEK GŁÓWNY
- stan projektowany - część z klatką schodową

SKALA 1:75

NR RYSUNKU: 1/1 Ge

PRZEBUDOWA Z DOBUDOWĄ ISTNIEJĄCEGO BUDYNKU RZECZNOPRZYMIOTU PRZY UL. KOPERNIKA 18 WOJEWÓDZKIEGO OŚRODKA MEDYCZNYCH ZACHODNIOPOMORSKIE CENTRUM LECZENIA I PROFILAKTYKI
działka o nr geod. 22, obręb 1041

Pracownia Projektowa ARCHIDOM s.c. ul. Bogusława X 7/2 70-360 Szczecin

LP	PROJEKTOWAŁ - ARCHITEKTURA:	NR UPRAWNIEŃ	DATA	PODPIS
1	MGR INŻ. ARCH. MARTA HEGEL - KLEKA	282/Sz/87	marzec 2016	
	SPRAWDZIŁ - ARCHITEKTURA:			
2	MGR INŻ. ARCH. URSZULA TREPASZKO	152/Sz/90		

FAZA: PROJEKT WYKONAWCZY UWZGLEDNIAJĄCY ZMIANE ETAPOWANIA BRANŻA: ARCHITEKTURA

INWESTOR: WOJEWÓDZKI OŚRODEK MEDYCZNY PRACY - ZACHODNIOPOMORSKIE CENTRUM LECZENIA I PROFILAKTYKI, 70-347 SZCZECIN, UL. BOLESŁAWA ŚMIAŁEGO 33

ROZDZIELNICA
-1.20B
Wykł. rulonowa PCV
A: 0,5 m2

Studzienka doświetlająca 100x40 cm

TYMCZASOWE DRZWI NA CZAS PRZEBUDOWY KLATKI SCHODOWEJ DO PÓZNIEJSZEGO WYKORZYSTANIA W BUDYNKU ISTNIEJĄCYM

Docieplenie ze styropianu

TYMCZASOWE WYDZIELENIE DOJŚCIA DO DŹWIGU NA CZAS PZREBUDOWY KLATKI SCHODOWEJ

SZYB WINDY
-1.30A
A: 7,3 m2

SZYB WINDY
-1.29A
A: 4,0 m2

DZWIGI WRAZ Z NAPĘDEM DO WYMIANY

KOMUNIKACJA
-1.31A
gres
A: 17,6 m2

KOMUNIKACJA
-1.02
płytki gresowe
A: 30,3 m2

Drzwi ujęto w części "B"

otwór 224x260 cm

HP 25

EI60

EI30

balustrada kl schodowej h=110 cm wg rys szczeg.

KLATKA SCHOD.
K1
płytki gresowe
A: 5,7 m2

CENTRALA TELEFONICZNA

SERWEROWNIA
-1.01A
wykładzina antyelektrostatyczna
A: 14,7 m2

LEGENDA:

- ŚCIANY ISTNIEJĄCE
- KOLOREM NIEBIESKIM ZAZNACZONO PROJEKTOWANE ROZBIÓRKI - ZGODNIE Z PROJEKTEM KTÓRY UZYSKAŁ POZWOLENIE NA BUDOWĘ
- KOLOREM ZIELONYM ZAZNACZONO ELEMENTY PROJEKTOWANE
- KOLOREM BRĄZOWYM ZAZNACZONO ELEMENTY KTÓRE UZYSKAŁY POZWOLENIE NA BUDOWĘ A KTÓRE NIE BĘDĄ REALIZOWANE
- ZAKRES OPRACOWANIA

Kanał do likwidacji

TYMCZASOWA CZERPNIA POWIETRZA O PRZEKROJU KWADRATOWYM 90X90 CM, LUB PRZEKROJU OKRĄGŁYM WYKONANA Z BLACHY STALOWEJ OCYNKOWANEJ GR....., NA PODKONSTRUKCJI Z KSZTAŁTOWNIKÓW STALOWYCH. KRATKI 80X80 CM Z KAŻDEJ STRONY SPÓD KRATKI NA WYSOKOSCI 2,0 M NAD TERENEM OD GÓRY ZABEZPIECZONA DASZKIEM Z BLACHY

istniejący kanał do pozostawienia

otwór w stropie nad piwnicą 104x42 cm

otwór w stropie nad piwnicą 168x52 cm

POM.EKIPY SPRZĄTAJĄCEJ
-1.02A
gres
A: 8,2 m2

KOMUNIKACJA
-1.27A
gres
A: 12,3 m2

POM. TECH.
-1.04
płytki gresowe
A: 16,1 m2

ZLEW

LODÓWKA

UMYWALKA

OKNO DO LIKWIDACJI W ZESTAWIENIU MNIEJ O 1 SZT OKNA 011

Studzienka doświetlająca 100x40 cm

POM. NA ODPADY MED.
-1.03A
gres
A: 7,8 m2

NIE WYKONYWAĆ NOWYCH STUDZIENK I OKIEN W ZESTAWIENIU MNIEJ O 2SZT OKNA 012

WENTYLATORNIA-pom.2
-1.35
posadzka bet.
A: 4,1 m2

WENTYLATORNIA-pom.3
-1.36
posadzka bet.
A: 2,6 m2
H: 265,50 cm

POM.GOSP.
-1.04A
gres
A: 2,1 m2

POM.PORZ.
-1.05A
gres
A: 4,7 m2

Studzienka doświetlająca 100x40 cm

KARTOTEKA 1
-1.08A
gres
A: 22,2 m2

ROZDZIENIA EL.
-1.06A
gres
A: 5,1 m2

ARCHIWUM
-1.23A
gres
A: 27,9 m2

TOALETA PERSONELU (29)

otwór w stropie parter/ piwnica 42x104 cm

strop EI60

KOMUNIKACJA
-1.26A
gres
A: 19,1 m2

POM.GOSP. (5)
-1.06
płytki ceram.
A: 1,3 m2
H: 213,00 cm

POM.GOSP. (6)
-1.07
płytki ceram.
A: 1,7 m2
H: 220,00 cm

KOMUNIKACJA
-1.05
płytki ceram.
A: 26,4 m2

POM. SZEWCY
-1.08
płytki ceram.
A: 22,2 m2

PROJEKTOWANE OBNIZENIE POSADZKI

DO CZASU PZREBUDOWY POZOSTAŁYCH POMIESZCZEN POZOSTAWIĆ ISTN. WENT.

Otwór 164x207 cm

GÓRA I DOŁEM KRATKA WENT. EI60

KARTOTEKA
-1.07A
gres
A: 3.6 m2

KOMUNIKACJA (7)
-1.09
wykładzina pcv
A: 10,3 m2

KARTOTEKA
-1.09A
gres
A: 7,3 m2

KOMUNIKACJA
-1.15
płytki ceram.

KOMUNIKACJA
-1.14
płytki ceram.

RZUT FRAGMENTU PIWNICY - BUDYNEK GŁÓWNY
- stan projektowany - część z klatką schodową

SKALA 1:75

NR RYSUNKU: 1/1 Ge

PRZEBUDOWA Z DOBUDOWĄ ISTNIEJĄCEGO BUDYNKU RZECZNOPRZYMIOTU PRZY UL. KOPERNIKA 18 WOJEWÓDZKIEGO OŚRODKA MEDYCZNYCH ZACHODNIOPOMORSKIE CENTRUM LECZENIA I PROFILAKTYKI
działka o nr geod. 22, obręb 1041

Pracownia Projektowa ARCHIDOM s.c. ul. Bogusława X 7/2 70-360 Szczecin

LP	PROJEKTOWAŁ - ARCHITEKTURA:	NR UPRAWNIEŃ	DATA	PODPIS
1	MGR INŻ. ARCH. MARTA HEGEL - KLEKA	282/Sz/87	marzec 2016	
	SPRAWDZIŁ - ARCHITEKTURA:			
2	MGR INŻ. ARCH. URSZULA TREPASZKO	152/Sz/90		

FAZA: PROJEKT WYKONAWCZY UWZGLEDNIAJĄCY ZMIANE ETAPOWANIA BRANŻA: ARCHITEKTURA

INWESTOR: WOJEWÓDZKI OŚRODEK MEDYCZNY PRACY - ZACHODNIOPOMORSKIE CENTRUM LECZENIA I PROFILAKTYKI, 70-347 SZCZECIN, UL. BOLESŁAWA ŚMIAŁEGO 33

ROZDZIELNICA
-1.20B
Wykł. rulonowa PCV
A: 0,5 m2

Studzienka doświetlająca 100x40 cm

TYMCZASOWE DRZWI NA CZAS PRZEBUDOWY KLATKI SCHODOWEJ DO PÓZNIEJSZEGO WYKORZYSTANIA W BUDYNKU ISTNIEJĄCYM

Docieplenie ze styropianu

TYMCZASOWE WYDZIELENIE DOJŚCIA DO DŹWIGU NA CZAS PZREBUDOWY KLATKI SCHODOWEJ

SZYB WINDY
-1.30A
A: 7,3 m2

SZYB WINDY
-1.29A
A: 4,0 m2

DZWIGI WRAZ Z NAPĘDEM DO WYMIANY

KOMUNIKACJA
-1.31A
gres
A: 17,6 m2

KOMUNIKACJA
-1.02
płytki gresowe
A: 30,3 m2

Drzwi ujęto w części "B"

otwór 224x260 cm

HP 25

EI60

EI30

balustrada kl schodowej h=110 cm wg rys szczeg.

KLATKA SCHOD.
K1
płytki gresowe
A: 5,7 m2

CENTRALA TELEFONICZNA

SERWEROWNIA
-1.01A
wykładzina antyelektrostatyczna
A: 14,7 m2

LEGENDA:

- ŚCIANY ISTNIEJĄCE
- KOLOREM NIEBIESKIM ZAZNACZONO PROJEKTOWANE ROZBIÓRKI - ZGODNIE Z PROJEKTEM KTÓRY UZYSKAŁ POZWOLENIE NA BUDOWĘ
- KOLOREM ZIELONYM ZAZNACZONO ELEMENTY PROJEKTOWANE
- KOLOREM BRĄZOWYM ZAZNACZONO ELEMENTY KTÓRE UZYSKAŁY POZWOLENIE NA BUDOWĘ A KTÓRE NIE BĘDĄ REALIZOWANE
- ZAKRES OPRACOWANIA

Kanał do likwidacji

TYMCZASOWA CZERPNIA POWIETRZA O PRZEKROJU KWADRATOWYM 90X90 CM, LUB PRZEKROJU OKRĄGŁYM WYKONANA Z BLACHY STALOWEJ OCYNKOWANEJ GR....., NA PODKONSTRUKCJI Z KSZTAŁTOWNIKÓW STALOWYCH. KRATKI 80X80 CM Z KAŻDEJ STRONY SPÓD KRATKI NA WYSOKOSCI 2,0 M NAD TERENEM OD GÓRY ZABEZPIECZONA DASZKIEM Z BLACHY

istniejący kanał do pozostawienia

otwór w stropie nad piwnicą 104x42 cm

otwór w stropie nad piwnicą 168x52 cm

POM.EKIPY SPRZĄTAJĄCEJ
-1.02A
gres
A: 8,2 m2

KOMUNIKACJA
-1.27A
gres
A: 12,3 m2

POM. TECH.
-1.04
płytki gresowe
A: 16,1 m2

ZLEW

LODÓWKA

UMYWALKA

OKNO DO LIKWIDACJI W ZESTAWIENIU MNIEJ O 1 SZT OKNA 011

Studzienka doświetlająca 100x40 cm

POM. NA ODPADY MED.
-1.03A
gres
A: 7,8 m2

NIE WYKONYWAĆ NOWYCH STUDZIENK I OKIEN W ZESTAWIENIU MNIEJ O 2SZT OKNA 012

WENTYLATORNIA-pom.2
-1.35
posadzka bet.
A: 4,1 m2

WENTYLATORNIA-pom.3
-1.36
posadzka bet.
A: 2,6 m2
H: 265,50 cm

POM.GOSP.
-1.04A
gres
A: 2,1 m2

POM.PORZ.
-1.05A
gres
A: 4,7 m2

Studzienka doświetlająca 100x40 cm

KARTOTEKA 1
-1.08A
gres
A: 22,2 m2

ROZDZIENIA EL.
-1.06A
gres
A: 5,1 m2

ARCHIWUM
-1.23A
gres
A: 27,9 m2

TOALETA PERSONELU (29)

otwór w stropie parter/ piwnica 42x104 cm

strop EI60

KOMUNIKACJA
-1.26A
gres
A: 19,1 m2

POM.GOSP. (5)
-1.06
płytki ceram.
A: 1,3 m2
H: 213,00 cm

POM.GOSP. (6)
-1.07
płytki ceram.
A: 1,7 m2
H: 220,00 cm

KOMUNIKACJA
-1.05
płytki ceram.
A: 26,4 m2

POM. SZEWCY
-1.08
płytki ceram.
A: 22,2 m2

PROJEKTOWANE OBNIZENIE POSADZKI

DO CZASU PZREBUDOWY POZOSTAŁYCH POMIESZCZEN POZOSTAWIĆ ISTN. WENT.

Otwór 164x207 cm

GÓRA I DOŁEM KRATKA WENT. EI60

KARTOTEKA
-1.07A
gres
A: 3.6 m2

KOMUNIKACJA (7)
-1.09
wykładzina pcv
A: 10,3 m2

KARTOTEKA
-1.09A
gres
A: 7,3 m2

KOMUNIKACJA
-1.15
płytki ceram.

KOMUNIKACJA
-1.14
płytki ceram.

RZUT FRAGMENTU PIWNICY - BUDYNEK GŁÓWNY
- stan projektowany - część z klatką schodową

SKALA 1:75

NR RYSUNKU: 1/1 Ge

PRZEBUDOWA Z DOBUDOWĄ ISTNIEJĄCEGO BUDYNKU RZECZNOPRZYMIOTU PRZY UL. KOPERNIKA 18 WOJEWÓDZKIEGO OŚRODKA MEDYCZNYCH ZACHODNIOPOMORSKIE CENTRUM LECZENIA I PROFILAKTYKI
działka o nr geod. 22, obręb 1041

Pracownia Projektowa ARCHIDOM s.c. ul. Bogusława X 7/2 70-360 Szczecin

LP	PROJEKTOWAŁ - ARCHITEKTURA:	NR UPRAWNIEŃ	DATA	PODPIS
1	MGR INŻ. ARCH. MARTA HEGEL - KLEKA	282/Sz/87	marzec 2016	
	SPRAWDZIŁ - ARCHITEKTURA:			
2	MGR INŻ. ARCH. URSZULA TREPASZKO	152/Sz/90		

FAZA: PROJEKT WYKONAWCZY UWZGLEDNIAJĄCY ZMIANE ETAPOWANIA BRANŻA: ARCHITEKTURA

INWESTOR: WOJEWÓDZKI OŚRODEK MEDYCZNY PRACY - ZACHODNIOPOMORSKIE CENTRUM LECZENIA I PROFILAKTYKI, 70-347 SZCZECIN, UL. BOLESŁAWA ŚMIAŁEGO 33

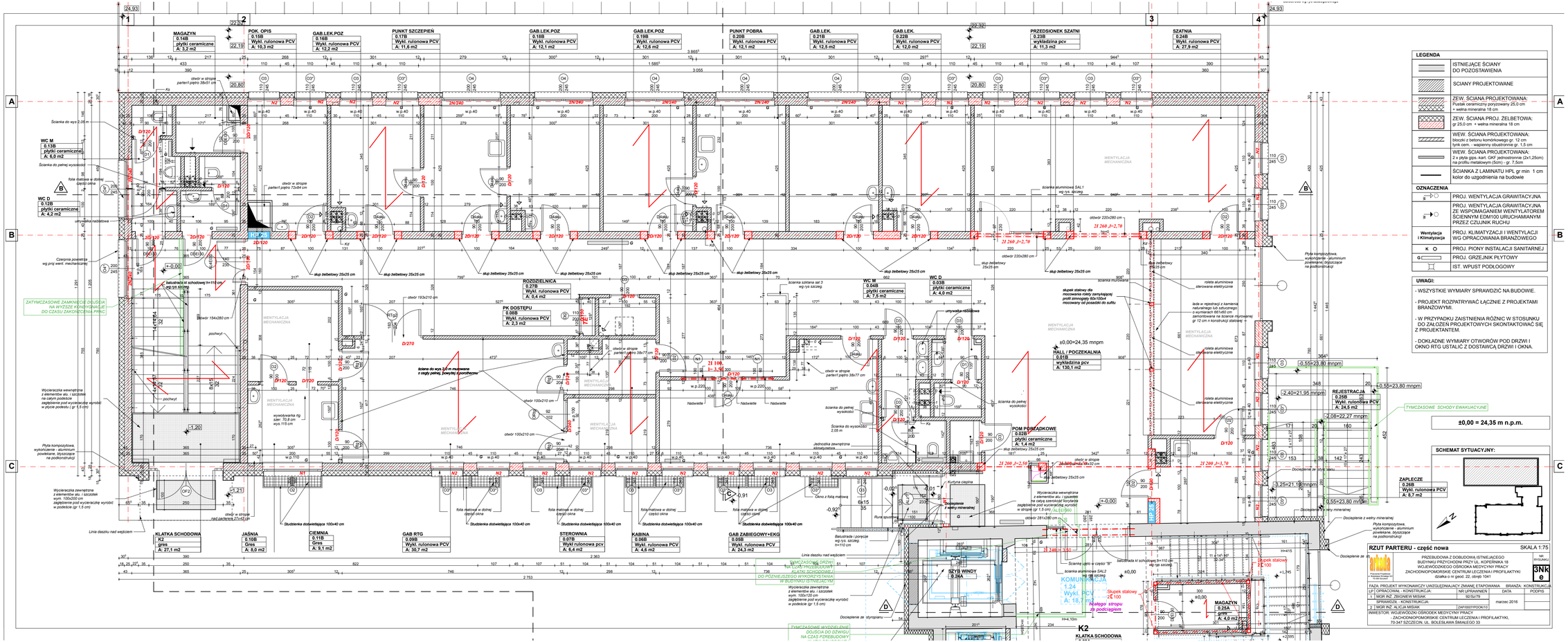
MAGAZYN
0.14B
płytki ceramiczne
A: 3,2 m2
POK. OPIS
0.15B
Wykł. rulonowa PCV
A: 10,3 m2
GAB.LEK.POZ
0.16B
Wykł. rulonowa PCV
A: 12,2 m2
PUNKT SZCZEPIEŃ
0.17B
Wykł. rulonowa PCV
A: 11,6 m2
GAB.LEK.POZ
0.18B
Wykł. rulonowa PCV
A: 12,1 m2
GAB.LEK.POZ
0.19B
Wykł. rulonowa PCV
A: 12,6 m2
PUNKT POBRA
0.20B
Wykł. rulonowa PCV
A: 12,1 m2
GAB.LEK.
0.21B
Wykł. rulonowa PCV
A: 12,5 m2
GAB.LEK.
0.22B
Wykł. rulonowa PCV
A: 12,0 m2
PRZEDSIONEK SZATNI
0.23B
wykładzina pcv
A: 11,3 m2
SZATNIA
0.24B
Wykł. rulonowa PCV
A: 27,9 m2
WC M
0.13B
płytki ceramiczne
A: 6,0 m2
WC D
0.12B
płytki ceramiczne
A: 4,2 m2
ROZDZIELNICA
0.27B
Wykł. rulonowa PCV
A: 0,4 m2
PK DOSTĘPU
0.08B
Wykł. rulonowa PCV
A: 2,3 m2
WC M
0.04B
płytki ceramiczne
A: 7,5 m2
WC D
0.03B
płytki ceramiczne
A: 4,0 m2
HALL / POCZEKALNIA
0.01B
wykładzina pcv
A: 139,1 m2
±0,00=24,35 mnpm
REJESTRACJA
0.26B
Wykł. rulonowa PCV
A: 24,5 m2
POM PORZĄDKOWE
0.02B
płytki ceramiczne
A: 1,4 m2
ZAPLECZE
0.26B
Wykł. rulonowa PCV
A: 8,7 m2
KLATKA SCHODOWA
K2
gres
A: 27,1 m2
JAŚNIA
0.10B
Gres
A: 8,0 m2
CIEMNIA
0.11B
Gres
A: 9,1 m2
GAB RTG
0.09B
Wykł. rulonowa PCV
A: 30,7 m2
STEROWNIA
0.07B
Wykł. rulonowa pcv
A: 6,4 m2
KABINA
0.06B
Wykł. rulonowa PCV
A: 4,6 m2
GAB ZABIEGOWY+EKG
0.05B
Wykł. rulonowa PCV
A: 24,3 m2
SZYB WINDY
0.24A
KOMUNIKACJA
1.24
Wykł. PCV
A: 18,7 m2
MAGAZYN
0.25A
gres
A: 4,0 m2
K2
KLATKA SCHODOWA
ZATYMCZASOWE ZAMKNIĘCIE DOJŚCIA NA WYŻSZE KONDYGNACJE DO CZASU ZAKOŃCZENIA PRAC
TYMCZASOWE WYDZIELENIE DOJŚCIA DO DŹWIGU NA CZAS PRZEBUDOWY
TYMCZASOWE SCHODY EWAKUACYJNE
±0,00 = 24,35 m n.p.m.
SCHEMAT SYTUACYJNY:
LEGENDA
ISTNIEJĄCE ŚCIANY DO POZOSTAWIENIA
SCIANY PROJEKTOWANE
ZEW. ŚCIANA PROJEKTOWANA: Pustak ceramiczny porzyszony 25,0 cm + wełna mineralna 18 cm
ZEW. ŚCIANA PROJ. ŻELBETOWA: gr 25,0 cm + wełna mineralna 18 cm
WEW. ŚCIANA PROJEKTOWANA: bloczki z betonu komórkowego gr. 12 cm tynk cem. - wapienny obustronnie gr. 1,5 cm
WEW. ŚCIANA PROJEKTOWANA: 2 x płyta gips.-kart. GKF jednostronnie (2x1,25cm) na profilu metalowym (50m) - gr. 7,5cm
ŚCIANKA Z LAMINATU HPL gr min 1 cm kolor do uzgodnienia na budowie
OZNACZENIA
PROJ. WENTYLACJA GRAWITACYJNA
PROJ. WENTYLACJA GRAWITACYJNA ZE WSPOMAGANIEM WENTYLATOREM ŚCIENNYM EDM100 URUCHAMIANYM PRZEZ CZUJNIK RUCHU
Wentylacja i Klimatyzacja
PROJ. KLIMATYZACJI I WENTYLACJI WG OPRACOWANIA BRANŻOWEGO
PROJ. PIONY INSTALACJI SANITARNEJ
PROJ. GRZEJNIK PŁYTOWY
IST. WPUST PODŁOGOWY
UWAGI:
- WSZYSTKIE WYMIARY SPRAWDZIĆ NA BUDOWIE.
- PROJEKT ROZPATRYWAĆ ŁĄCZNIE Z PROJEKTAMI BRANŻOWYMI.
- W PRZYPADKU ZAISTNIENIA RÓŻNIC W STOSUNKU DO ZAŁOŻEŃ PROJEKTOWYCH SKONTAKTOWAĆ SIĆ Z PROJEKTANTEM.
- DOKŁADNE WYMIARY OTWORÓW POD DRZWI I OKNO RTG USTALIĆ Z DOSTAWCĄ DRZWI I OKNA.
RZUT PARTERU - część nowa
SKALA 1:75
PRZEBUDOWA Z DOBUDOWĄ ISTNIEJĄCEGO BUDYNKU PRZYCHODNI PRZY UL. KOPERNIKA 18 WOJEWÓDZKIEGO OŚRODKA MEDYCYNY PRACY ZACHODNIOPOMORSKIE CENTRUM LECZENIA I PROFILAKTYKI
Działka o nr geod. 02, obręb 1041
NR RYSUNKU
3Nk e
FAZA: PROJEKT WYKONAWCZY UWZGLĘDNIAJĄCY ZMIANĘ ETAPOWANIA
BRANŻA: KONSTRUKCJA
LP | OPRACOWNIA - KONSTRUKCJA: | NR UPRAWNIEŃ | DATA | PODPIS
1 | MGR INŻ. ZBIGNIEW MISIAK | 92/82/79 | marzec 2016
SPRAWDZIŁ - KONSTRUKCJA:
2 | MGR INŻ. ALICJA MISIAK | ZAP/0007/POOK/10
INWESTOR: WOJEWÓDZKI OŚRODEK MEDYCYNY PRACY
ZACHODNIOPOMORSKIE CENTRUM LECZENIA I PROFILAKTYKI,
70-347 SZCZECIN, UL. BOLESŁAWA ŚMIAŁEGO 33

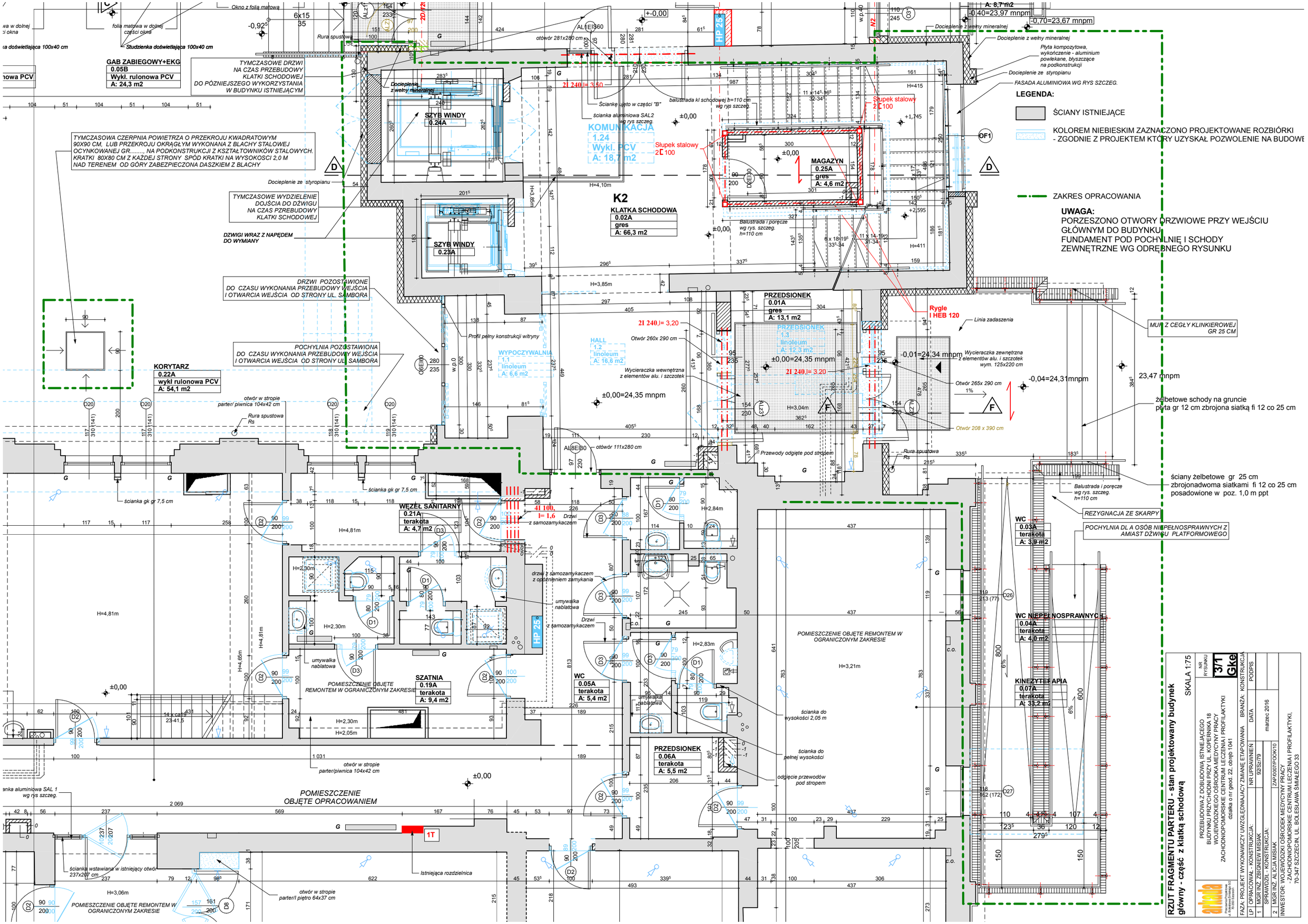
K2
KOMUNIKACJA
1.24
Wykł. PCV
A: 18,7 m2
KLATKA SCHODOWA
0.02A
gres
A: 66,3 m2
SZYB WINDY
0.24A
SZYB WINDY
0.23A
MAGAZYN
0.25A
gres
A: 4,6 m2
PRZEDSIONEK
0.01A
gres
A: 13,1 m2
PRZEDSIONEK
1.3
linoleum
A: 12,2 m2
HALL
1.2
linoleum
A: 16,6 m2
WYPOCZYWALNIA
1.1
linoleum
A: 6,6 m2
KORYTARZ
0.22A
wykł rulonowa PCV
A: 54,1 m2
GAB ZABIEGOWY+EKG
0.05B
Wykł. rulonowa PCV
A: 24,3 m2
WĘZEŁ SANITARNY
0.21A
terakota
A: 4,7 m2
SZATNIA
0.19A
terakota
A: 9,4 m2
WC
0.05A
terakota
A: 5,4 m2
PRZEDSIONEK
0.06A
terakota
A: 5,5 m2
WC
0.03A
terakota
A: 3,9 m2
WC NIEPEŁNOSPRAWNYCH
0.04A
terakota
A: 4,0 m2
KINEZYTERAPIA
0.07A
terakota
A: 33,2 m2
POMIESZCZENIE OBJĘTE REMONTEM W OGRANICZONYM ZAKRESIE
POMIESZCZENIE OBJĘTE OPRACOWANIEM
TYMCZASOWE DRZWI NA CZAS PRZEBUDOWY KLATKI SCHODOWEJ DO PÓŹNIEJSZEGO WYKORZYSTANIA W BUDYNKU ISTNIEJĄCYM
TYMCZASOWA CZERPNIA POWIETRZA O PRZEKROJU KWADRATOWYM 90X90 CM, LUB PRZEKROJU OKRĄGŁYM WYKONANA Z BLACHY STALOWEJ OCYNKOWANEJ GR..... NA PODKONSTRUKCJI Z KSZTAŁTOWNIKÓW STALOWYCH. KRATKI 80X80 CM Z KAŻDEJ STRONY SPÓD KRATKI NA WYSOKOŚCI 2,0 M NAD TERENEM OD GÓRY ZABEZPIECZONA DASZKIEM Z BLACHY
TYMCZASOWE WYDZIELENIE DOJŚCIA DO DŹWIGU NA CZAS PZREBUDOWY KLATKI SCHODOWEJ
DZWIGI WRAZ Z NAPĘDEM DO WYMIANY
DRZWI POZOSTAWIONE DO CZASU WYKONANIA PRZEBUDOWY WEJŚCIA I OTWARCIA WEJŚCIA OD STRONY UL. SAMBORA
POCHYLNIA POZOSTAWIONA DO CZASU WYKONANIA PRZEBUDOWY WEJŚCIA I OTWARCIA WEJŚCIA OD STRONY UL. SAMBORA
Docieplenie z wełny mineralnej
Płyta kompozytowa, wykończenie - aluminium powlekane, błyszczące na podkonstrukcji
Docieplenie ze styropianu
FASADA ALUMINIOWA WG RYS SZCZEG.
LEGENDA:
ŚCIANY ISTNIEJĄCE
KOLOREM NIEBIESKIM ZAZNACZONO PROJEKTOWANE ROZBIÓRKI - ZGODNIE Z PROJEKTEM KTÓRY UZYSKAŁ POZWOLENIE NA BUDOWĘ
ZAKRES OPRACOWANIA
UWAGA:
PORZESZONO OTWORY DRZWIOWE PRZY WEJŚCIU GŁÓWNYM DO BUDYNKU
FUNDAMENT POD POCHYLNIĘ I SCHODY ZEWNĘTRZNE WG ODRĘBNEGO RYSUNKU
Rygle I HEB 120
Słupek stalowy 2 ⊏ 100
Linia zadaszenia
MUR Z CEGŁY KLINKIEROWEJ GR 25 CM
żelbetowe schody na gruncie płyta gr 12 cm zbrojona siatką fi 12 co 25 cm
ściany żelbetowe gr 25 cm zbrojonadwoma siatkami fi 12 co 25 cm posadowione w poz. 1,0 m ppt
REZYGNACJA ZE SKARPY
POCHYLNIA DL A OSÓB NIEPEŁNOSPRAWNYCH Z AMIAST DŹWIGU PLATFORMOWEGO
RZUT FRAGMENTU PARTERU - stan projektowany budynek główny - część z klatką schodową
SKALA 1:75
NR RYSUNKU 3/1 Gke
PRZEBUDOWA Z DOBUDOWĄ ISTNIEJĄCEGO BUDYNKU PRZYCHODNI PRZY UL. KOPERNIKA 18 WOJEWÓDZKIEGO OŚRODKA MEDYCYNY PRACY ZACHODNIOPOMORSKIE CENTRUM LECZENIA I PROFILAKTYKI działka o nr geod. 22, obręb 1041
FAZA: PROJEKT WYKONAWCZY UWZGLĘDNIAJĄCY ZMIANĘ ETAPOWANIA
BRANŻA: KONSTRUKCJA
LP | OPRACOWAŁ - KONSTRUKCJA: | NR UPRAWNIEŃ | PODPIS
1 | MGR INŻ. ZBIGNIEW MISIAK | 92/Sz/79
SPRAWDZIŁ - KONSTRUKCJA:
2 | MGR INŻ. ALICJA MISIAK | ZAP/0007/POOK/10
DATA: marzec 2016
INWESTOR: WOJEWÓDZKI OŚRODEK MEDYCYNY PRACY - ZACHODNIOPOMORSKIE CENTRUM LECZENIA I PROFILAKTYKI, 70-347 SZCZECIN, UL. BOLESŁAWA ŚMIAŁEGO 33

POK. PIELĘGNIARKI KOORDYNUJĄCEJ
1.16B
Wykł. rulonowa PCV
A: 10,9 m2

GAB LEKARSKI (WOLNY)
1.17B
Wykł. rulonowa PCV
A: 10,8 m2

GAB.LEKARSKI (WOLNY)
1.18B
Wykł. rulonowa PCV
A: 12,6 m2

GAB.LEKARSKI (WOLNY)
1.19B
Wykł. rulonowa PCV
A: 11,6 m2

GAB NEUROLOGICZNY
1.20B
Wykł. rulonowa PCV
A: 12,1 m2

GAB NEUROLOGICZNY
1.21B
Wykł. rulonowa PCV
A: 12,9 m2

POR. ZDROWIA PSYCH.
1.22B
Wykł. rulonowa PCV
A: 12,1 m2

GAB.MEDYCYNY PRACY
1.23B
Wykł. rulonowa PCV
A: 12,6 m2

GAB.REUMATOLOGA
1.24B
Wykł. rulonowa PCV
A: 12,0 m2

GAB PSYCHOLOGA REHABILITACJI
1.25B
Wykł. rulonowa PCV
A: 11,8 m2

GAB. LEKARSKI REHABILITACJI
1.26B
Wykł. rulonowa PCV
A: 11,6 m2

GAB. LEKARSKI REHABILITACJI
1.27B
Wykł. rulonowa PCV
A: 14,7 m2

POM. PORZ
1.15B
Płytki ceramiczne
A: 3,3 m2

ROZDZIELNICA
1.30B
Wykł. rulonowa PCV
A: 0,5 m2

PK DOSTĘPU
1.10B
Wykł. rulonowa PCV
A: 2,2 m2

WC D
1.06B
płytki ceramiczne
A: 3,8 m2

WC M
1.05B
płytki ceramiczne
A: 5,1 m2

HALL / POCZEKALNIA
1.01B
wykładzina pcv
A: 115,7 m2

POM PORZĄDKOWE
1.04B
płytki ceramiczne
A: 5,8 m2

WC M
1.03B
płytki ceramiczne
A: 6,4 m2

WC D
1.02B
płytki ceramiczne
A: 6,2 m2

PIELĘGNIARSKI ŚRODOWISKOWE
1.28B
Wykł. rulonowa PCV
A: 11,0 m2

PIELĘGNIARSKI ŚRODOWISKOWE
1.29B
Wykł. rulonowa PCV
A: 5,6 m2

KLATKA SCHODOWA
K2
gres
A: 29,9 m2

KABINA AUDIOMETRYCZNA
1.14B
wykładzina pcv
A: 8,6 m2

GAB.LEK.LARYNGOLOGA
1.13B
wykładzina pcv
A: 16,1 m2

GAB.LEK.OKULISTY
1.12B
wykładzina pcv
A: 16,2 m2

CIEMNIA
1.11B
Wykł rulonowa PCV
A: 11,1 m2

PERYMETRIA
1.09B
Wykł rulonowa PCV
A: 11,6 m2

GAB. OKULISTYCZNY
1.08B
Wykł rulonowa PCV
A: 15,2 m2

GAB.DERMATOLOGICZNY
1.07B
Wykł rulonowa PCV
A: 14,7 m2

SZYB WINDY
1.26A

MAGAZYN
1.01A
gres
A: 3,8 m2

KLATKA SCHODOWA
K1
gres
A: 41,6 m2

Uwaga
W POMIESZCZENIU NR 1.06B (WC DAMSKIE) I 1.05B (WC MĘSKIE) NALEŻY ZAMUROWAĆ ŚCIANY STELAŻ ZE SPŁUCZKĄ TYPU SLIM
WE WSZYSTKICH OKNACH ZAMONTOWAĆ ROLETY WEWNĘTRZNE PRZYTŁUMIAJĄCE ŚWIATŁO, UMOŻLIWIAJĄCE PRZETYŁANIENIE DOWOLNEJ WYSOKOŚCI

LEGENDA

- ZAMUROWANIA, ŚCIANY PROJEKTOWANE
- ZEW. ŚCIANA PROJEKTOWANA - Pustak ceramiczny porzysowany 25,0 cm + wełna mineralna 18 cm
- WEW. ŚCIANA PROJEKTOWANA: bloczki z betonu komórkowego gr. 12 cm tynk cem. - wapienny obustronnie gr. 1,5 cm
- ZEW. ŚCIANA PROJ. ŻELBETOWA: gr 25,0 cm + wełna mineralna 18 cm
- ŚCIANA PROJEKTOWANA ŻELBETOWA
- SŁUP ŻELBETOWY
- WEW. ŚCIANA PROJEKTOWANA: 2 x płyta gips kart. GKF jednostronnie (2x1,25cm) na profilu metalowym (5cm) - gr. 7,5cm
- ŚCIANKA Z LAMINATU HPL gr min 1 cm kolor do uzgodnienia na budowie

OZNACZENIA

- PROJ. WENTYLACJA GRAWITACYJNA
- PROJ. WENTYLACJA GRAWITACYJNA ZE WSPOMAGANIEM WENTYLATOREM ŚCIENNYM EDM100 URUCHAMIANYM PRZEZ CZUJNIK RUCHU
- Wentylacja i Klimatyzacja — PROJ. KLIMATYZACJI I WENTYLACJI WG OPRACOWANIA BRANŻOWEGO
- K — PROJ. PIONY INSTALACJI SANITARNEJ
- G — PROJ. GRZEJNIK PŁYTOWY
- IST. WPUST PODŁOGOWY

UWAGI:

- WSZYSTKIE WYMIARY SPRAWDZIĆ NA BUDOWIE.
- PROJEKT ROZPATRYWAĆ ŁĄCZNIE Z PROJEKTAMI BRANŻOWYMI.
- W PRZYPADKU ZAISTNIENIA RÓŻNIC W STOSUNKU DO ZAŁOŻEŃ PROJEKTOWYCH SKONTAKTOWAĆ SIĘ Z PROJEKTANTEM.
- DOKŁADNE WYMIARY OTWORÓW POD DRZWI I OKNO RTG USTALIĆ Z DOSTAWCĄ DRZWI I OKNA.

±0,00 = 24,35 m n.p.m.

SCHEMAT SYTUACYJNY:

RZUT I PIĘTRA - część nowa

SKALA 1:75

NR RYSUNKU: 4Nk e

arbeda Pracownia Projektowa Architektoniczna ul. Ku Słońcu 11/2 71-080 Szczecin

PRZEBUDOWA Z DOBUDOWĄ ISTNIEJĄCEGO BUDYNKU PRZYCHODNI PRZY UL. KOPERNIKA 18
WOJEWÓDZKIEGO OŚRODKA MEDYCYNY PRACY
ZACHODNIOPOMORSKIE CENTRUM LECZENIA I PROFILAKTYKI
działka o nr geod. 22, obręb 1041

FAZA: PROJEKT WYKONAWCZY UWZGLĘDNIAJĄCY ZMIANĘ ETAPOWANIA — BRANŻA: KONSTRUKCJA

LP	OPRACOWAŁ:	NR UPRAWNIEŃ	DATA	PODPIS
1	MGR INŻ. ZBIGNIEW MISIAK	SZ/5/79	marzec 2016	
	SPRAWDZIŁ: - KONSTRUKCJA:			
2	MGR INŻ. ALICJA MISIAK	ZAP/0007/POKK/10		

INWESTOR: WOJEWÓDZKI OŚRODEK MEDYCYNY PRACY
- ZACHODNIOPOMORSKIE CENTRUM LECZENIA I PROFILAKTYKI,
70-347 SZCZECIN, UL. BOLESŁAWA ŚMIAŁEGO 33

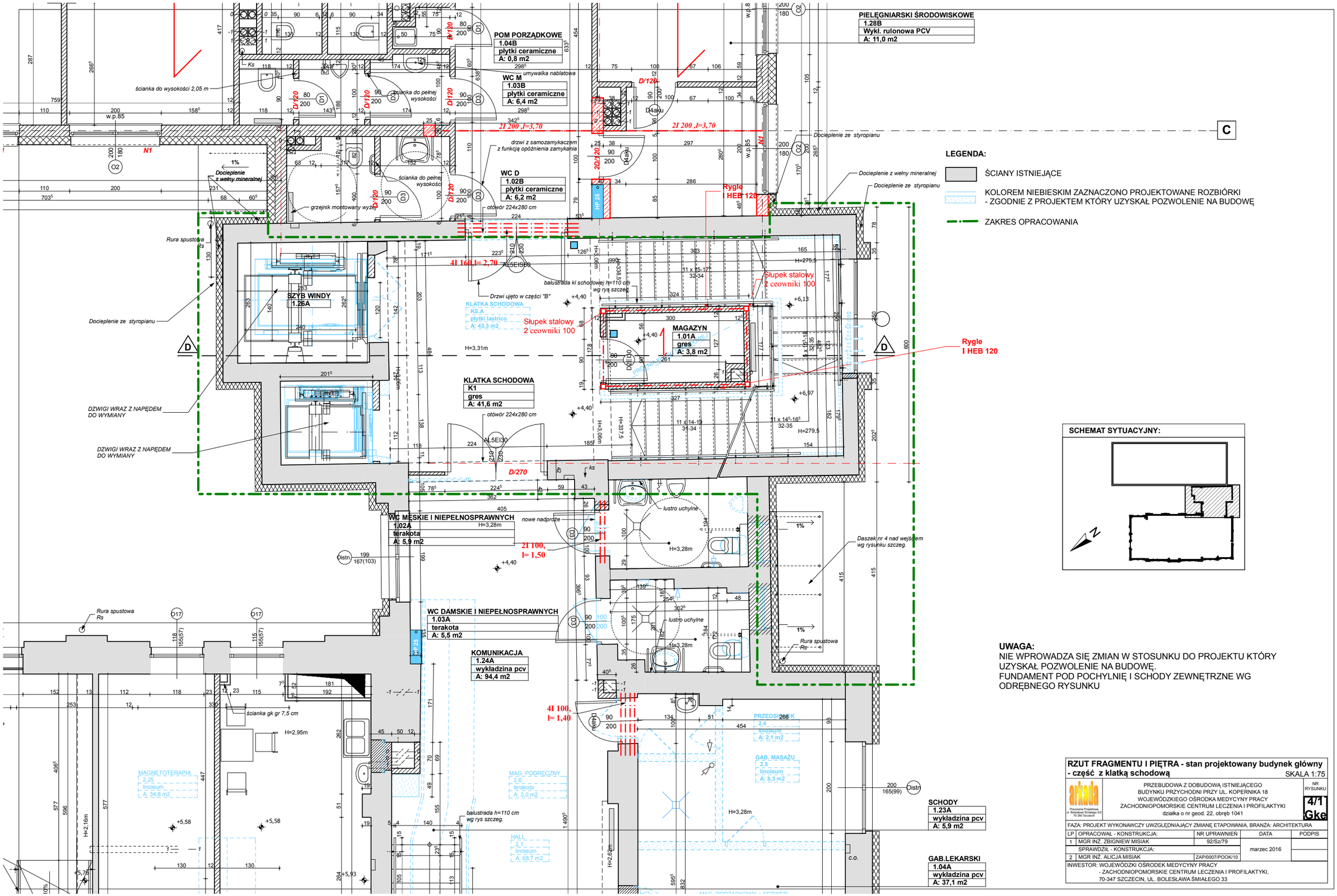

UWAGA:
NIE WPROWADZA SIĘ ZMIAN W STOSUNKU DO PROJEKTU KTÓRY UZYSKAŁ POZWOLENIE NA BUDOWĘ.
FUNDAMENT POD POCHYLNIĘ I SCHODY ZEWNĘTRZNE WG ODRĘBNEGO RYSUNKU

RZUT FRAGMENTU I PIĘTRA - stan projektowany budynek główny - część z klatką schodową SKALA 1:75

arkada
Pracownia Projektowa
ul. Bolesława Śmiałego 50
70-350 Szczecin

PRZEBUDOWA Z DOBUDOWĄ ISTNIEJĄCEGO BUDYNKU PRZYCHODNI PRZY UL. KOPERNIKA 18
WOJEWÓDZKIEGO OŚRODKA MEDYCYNY PRACY
ZACHODNIOPOMORSKIE CENTRUM LECZENIA I PROFILAKTYKI
działka o nr geod. 22, obręb 1041

NR RYSUNKU: 4/1 Gke

FAZA: PROJEKT WYKONAWCZY UWZGLĘDNIAJĄCY ZMIANĘ ETAPOWANIA, BRANŻA: ARCHITEKTURA

LP	OPRACOWAŁ - KONSTRUKCJA:	NR UPRAWNIEŃ	DATA	PODPIS
1	MGR INŻ. ZBIGNIEW MISIAK	92/Sz/79	marzec 2016	
	SPRAWDZIŁ - KONSTRUKCJA:			
2	MGR INŻ. ALICJA MISIAK	ZAP/0007/POOK/10		

INWESTOR: WOJEWÓDZKI OŚRODEK MEDYCYNY PRACY
- ZACHODNIOPOMORSKIE CENTRUM LECZENIA I PROFILAKTYKI,
70-347 SZCZECIN, UL. BOLESŁAWA ŚMIAŁEGO 33

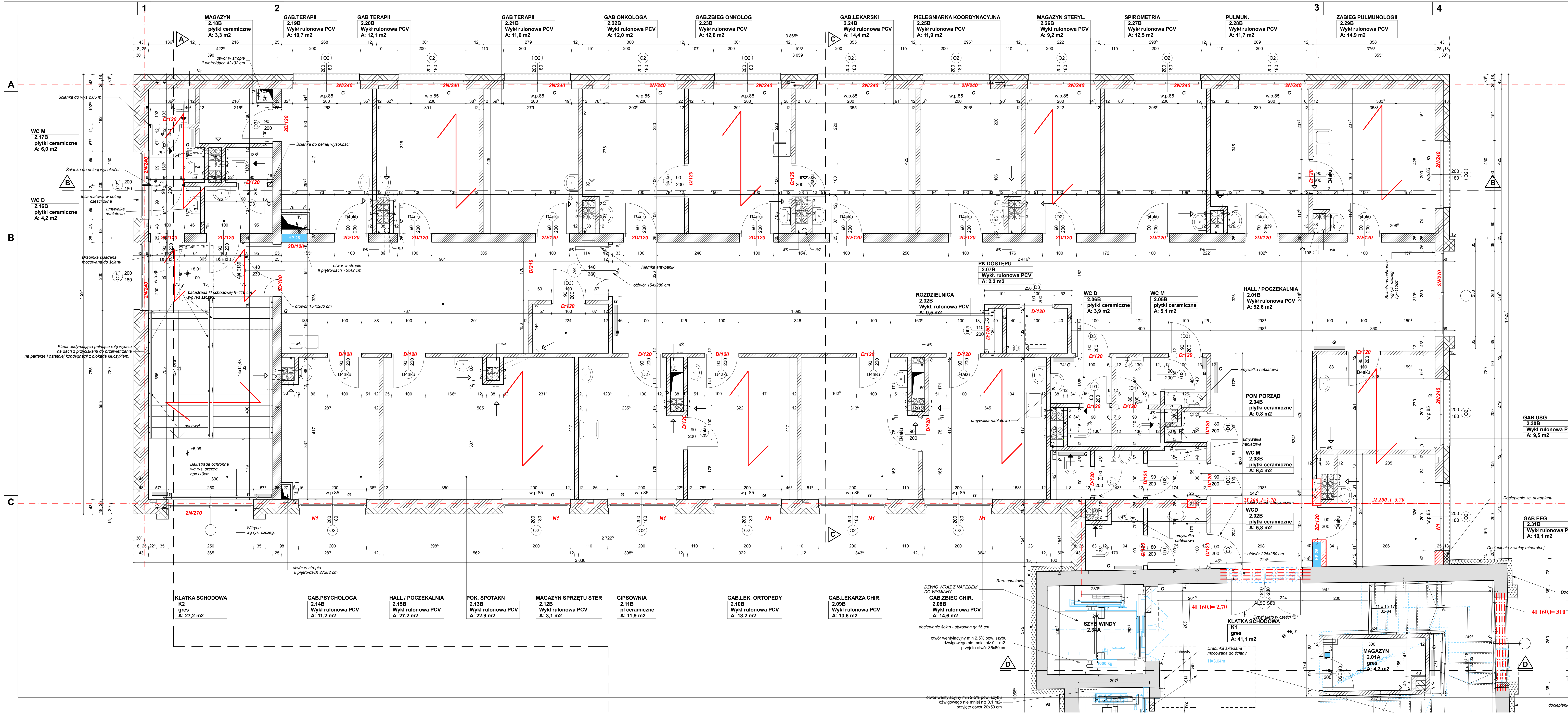

LEGENDA	
	ISTNIEJĄCE ŚCIANY DO POZOSTAWIENIA
	ELEMENTY DO DEMONTAŻU I LIKWIDACJI
	ZAMUROWANIA, SCIANY PROJEKTOWANE
	ZEW. ŚCIANA PROJEKTOWANA: Pustak ceramiczny poryzowany 25,0 cm + wełna mineralna 18 cm
	WEW. ŚCIANA PROJEKTOWANA: bloczki z betonu komórkowego gr. 12 cm tynk cem. - wapienny obustronnie gr. 1,5 cm
	WEW. ŚCIANA PROJEKTOWANA: 1 x płyta gips.-kart. GKF jednostronnie (1,25cm) na profilu metalowym (5cm) - gr. 6,25cm
	DOCIEPLENIE ŚCIAN BUDYYNKU ISTNIEJĄCEGO - styropian gr 15 cm
OZNACZENIA	
	PROJ. WENTYLACJA GRAWITACYJNA
	PROJ. WENTYLACJA GRAWITACYJNA ZE WSPOMAGANIEM WENTYLATOREM ŚCIENNYM EDM100 URUCHAMIANYM PRZEZ CZUJNIK RUCHU
Wentylacja i Klimatyzacja	PROJ. KLIMATYZACJI I WENTYLACJI WG OPRACOWANIA BRANŻOWEGO
	IST. WENTYLACJA GRAWITACYJNA DO POZOSTAWIENIA
K	PROJ. PIONY INSTALACJI SANITARNEJ
G	PROJ. GRZEJNIK PŁYTOWY
	IST. WPUST PODŁOGOWY
HP25	PROJEKTOWANY HYDRANT
	ZAKRES OPRACOWANIA W BUDYNKU ISTNIEJĄCYM

UWAGI:

- WSZYSTKIE WYMIARY SPRAWDZIĆ NA BUDOWIE.
- PROJEKT ROZPATRYWAĆ ŁĄCZNIE Z PROJEKTAMI BRANŻOWYMI.
- W PRZYPADKU ZAISTNIENIA RÓŻNIC W STOSUNKU DO ZAŁOŻEŃ PROJEKTOWYCH SKONTAKTOWAĆ SIĘ Z PROJEKTANTEM.
- DOKŁADNE WYMIARY OTWORÓW POD DRZWI I OKNO RTG USTALIĆ Z DOSTAWCĄ DRZWI I OKNA.

±0,00 = 24,35 m n.p.m.

SCHEMAT SYTUACYJNY:

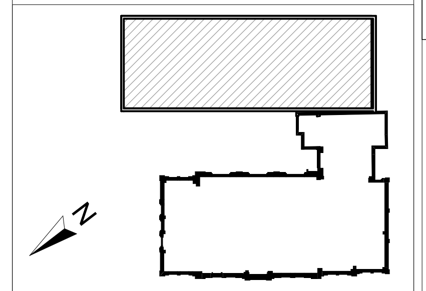

RZUT II PIĘTRA - część nowa SKALA 1:75

arkada Pracownia Projektowa ul. Bolesława Śmiałego 5/2 70-350 Szczecin

PRZEBUDOWA Z DOBUDOWĄ ISTNIEJĄCEGO BUDYNKU PRZYCHODNI PRZY UL. KOPERNIKA 18 WOJEWÓDZKIEGO OŚRODKA MEDYCYNY PRACY ZACHODNIOPOMORSKIE CENTRUM LECZENIA I PROFILAKTYKI działka o nr geod. 22, obręb 1041

NR RYSUNKU: 5Nke

FAZA: PROJEKT WYKONAWCZY UWZGLĘDNIAJACY ZMIANĘ ETAPOWANIA — BRANŻA: KONSTRUKCJA

LP	OPRACOWAŁ - KONSTRUKCJA:	NR UPRAWNIEŃ	DATA	PODPIS
1	MGR INŻ. ZBIGNIEW MISIAK	92/Sz/79	marzec 2016	
	SPRAWDZIŁ - KONSTRUKCJA:			
2	MGR INŻ. ALICJA MISIAK	ZAP/0007/POOK/10		

INWESTOR: WOJEWÓDZKI OŚRODEK MEDYCYNY PRACY - ZACHODNIOPOMORSKIE CENTRUM LECZENIA I PROFILAKTYKI, 70-347 SZCZECIN, UL. BOLESŁAWA ŚMIAŁEGO 33

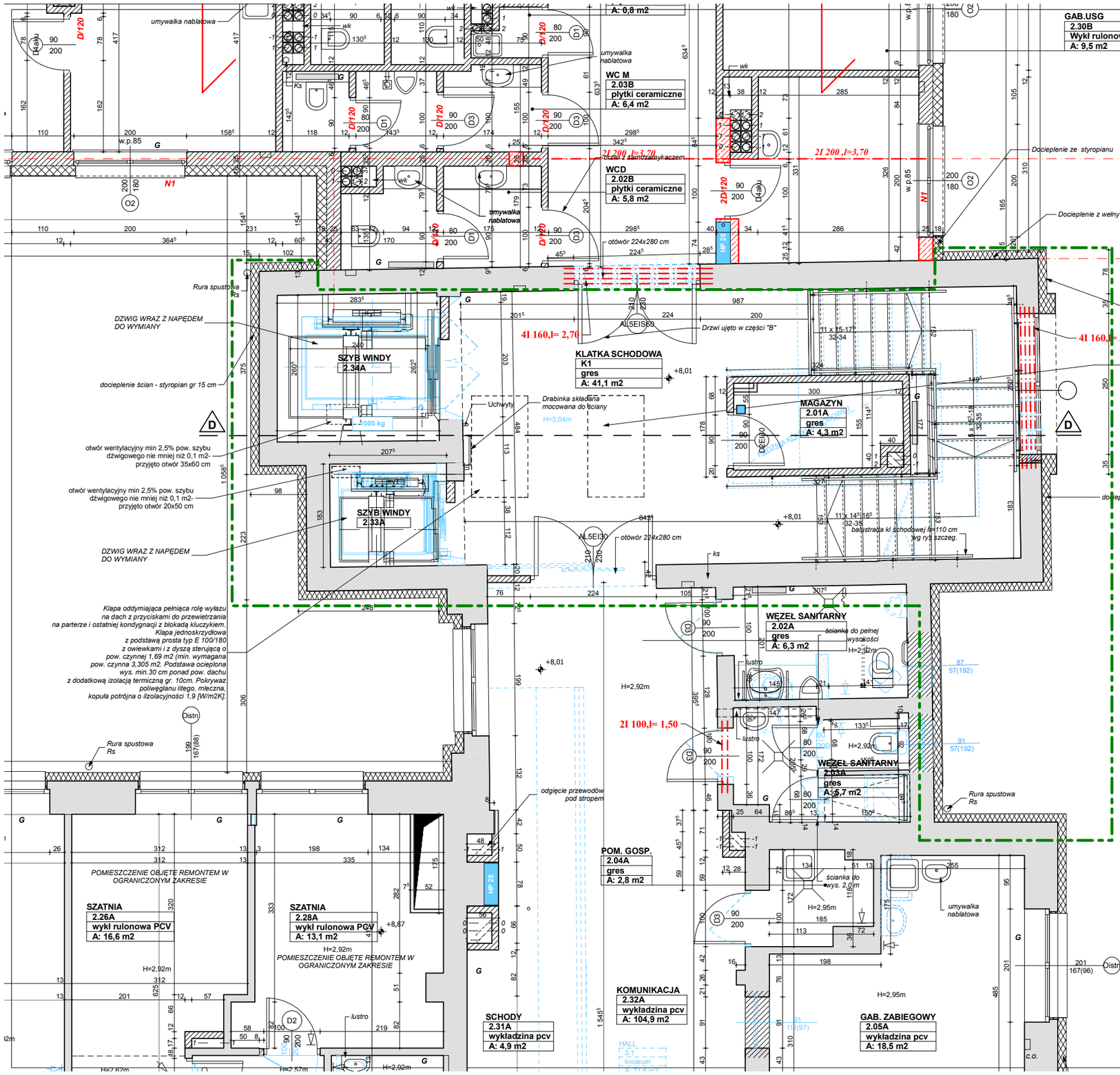
GAB.USG
2.30B
Wykł rulonowa PCV
A: 9,5 m2
WC M
2.03B
płytki ceramiczne
A: 6,4 m2
WCD
2.02B
płytki ceramiczne
A: 5,8 m2
KLATKA SCHODOWA
K1
gres
A: 41,1 m2
SZYB WINDY
2.34A
SZYB WINDY
2.33A
MAGAZYN
2.01A
gres
A: 4,3 m2
WĘZEŁ SANITARNY
2.02A
gres
A: 6,3 m2
WĘZEŁ SANITARNY
2.03A
gres
A: 5,7 m2
POM. GOSP.
2.04A
gres
A: 2,8 m2
KOMUNIKACJA
2.32A
wykładzina pcv
A: 104,9 m2
SCHODY
2.31A
wykładzina pcv
A: 4,9 m2
GAB. ZABIEGOWY
2.05A
wykładzina pcv
A: 18,5 m2
SZATNIA
2.26A
wykł rulonowa PCV
A: 16,6 m2
SZATNIA
2.28A
wykł rulonowa PCV
A: 13,1 m2
POMIESZCZENIE OBJĘTE REMONTEM W OGRANICZONYM ZAKRESIE
LEGENDA:
ŚCIANY ISTNIEJĄCE
KOLOREM NIEBIESKIM ZAZNACZONO PROJEKTOWANE ROZBIÓRKI - ZGODNIE Z PROJEKTEM KTÓRY UZYSKAŁ POZWOLENIE NA BUDOWĘ
ZAKRES OPRACOWANIA
Docieplenie ze styropianu
Docieplenie z wełny mineralnej
Klapa oddymiająca pełniąca rolę wyłazu na dach z przyciskami do przewietrzania na parterze i ostatniej kondygnacji z blokadą kluczykiem. Klapa jednoskrzydłowa z podstawą prosta typ E 100/180 z owiewkami i z dyszą sterującą o pow. czynnej 1,69 m2 (min. wymagana pow. czynna 3,305 m2. Podstawa ocieplona wys. min.30 cm ponad pow. dachu z dodatkową izolacją termiczną gr. 10cm. Pokrywaz poliwęglanu litego, mleczna, kopuła potrójna o ilzolacyjności 1,9 [W/m2K].
4I 160,l= 310
4I 160,l= 2,70
2I 100,l= 1,50
2I 200 ,l=3,70
DZWIG WRAZ Z NAPĘDEM DO WYMIANY
docieplenie ścian - styropian gr 15 cm
otwór wentylacyjny min 2,5% pow. szybu dźwigowego nie mniej niż 0,1 m2- przyjęto otwór 35x60 cm
otwór wentylacyjny min 2,5% pow. szybu dźwigowego nie mniej niż 0,1 m2- przyjęto otwór 20x50 cm
Rura spustowa Rs
Drzwi ujęto w części "B"
Drabinka składana mocowana do ściany
otwór 224x280 cm
balustrada kl schodowej h=110 cm wg rys szczeg.
ścianka do pełnej wysokości
umywalka nablatowa
odgięcie przewodów pod stropem
UWAGA:
NIE WPROWADZA SIĘ ZMIAN W STOSUNKU DO PROJEKTU KTÓRY UZYSKAŁ POZWOLENIE NA BUDOWĘ.
FUNDAMENT POD POCHYLNIĘ I SCHODY ZEWNĘTRZNE WG ODRĘBNEGO RYSUNKU
SCHEMAT SYTUACYJNY:
RZUT FRAGMENTU II PIĘTRA - stan projektowany budynek główny - część z klatką schodową
SKALA 1:75
arkada
Pracownia Projektowa
ul. Bolesława Śmiałego 52
70-350 Szczecin
PRZEBUDOWA Z DOBUDOWĄ ISTNIEJĄCEGO BUDYNKU PRZYCHODNI PRZY UL. KOPERNIKA 18
WOJEWÓDZKIEGO OŚRODKA MEDYCYNY PRACY
ZACHODNIOPOMORSKIE CENTRUM LECZENIA I PROFILAKTYKI
działka o nr geod. 22, obręb 1041
NR RYSUNKU
5/1 Gke
FAZA: PROJEKT WYKONAWCZY UWZGLĘDNIAJĄCY ZMIANĘ ETAPOWANIA, BRANŻA: ARCHITEKTURA
LP | OPRACOWAŁ - KONSTRUKCJA: | NR UPRAWNIEŃ | DATA | PODPIS
1 | MGR INŻ. ZBIGNIEW MISIAK | 92/Sz/79 | marzec 2016
SPRAWDZIŁ - KONSTRUKCJA:
2 | MGR INŻ. ALICJA MISIAK | ZAP/0007/POOK/10
INWESTOR: WOJEWÓDZKI OŚRODEK MEDYCYNY PRACY - ZACHODNIOPOMORSKIE CENTRUM LECZENIA I PROFILAKTYKI, 70-347 SZCZECIN, UL. BOLESŁAWA ŚMIAŁEGO 33

ŁAWY FUNDAMENTOWE 1:20

B= 1,20; L=40,0 m

B= 1,00; L=40,0 m
B= 0,80; L=78,0 m

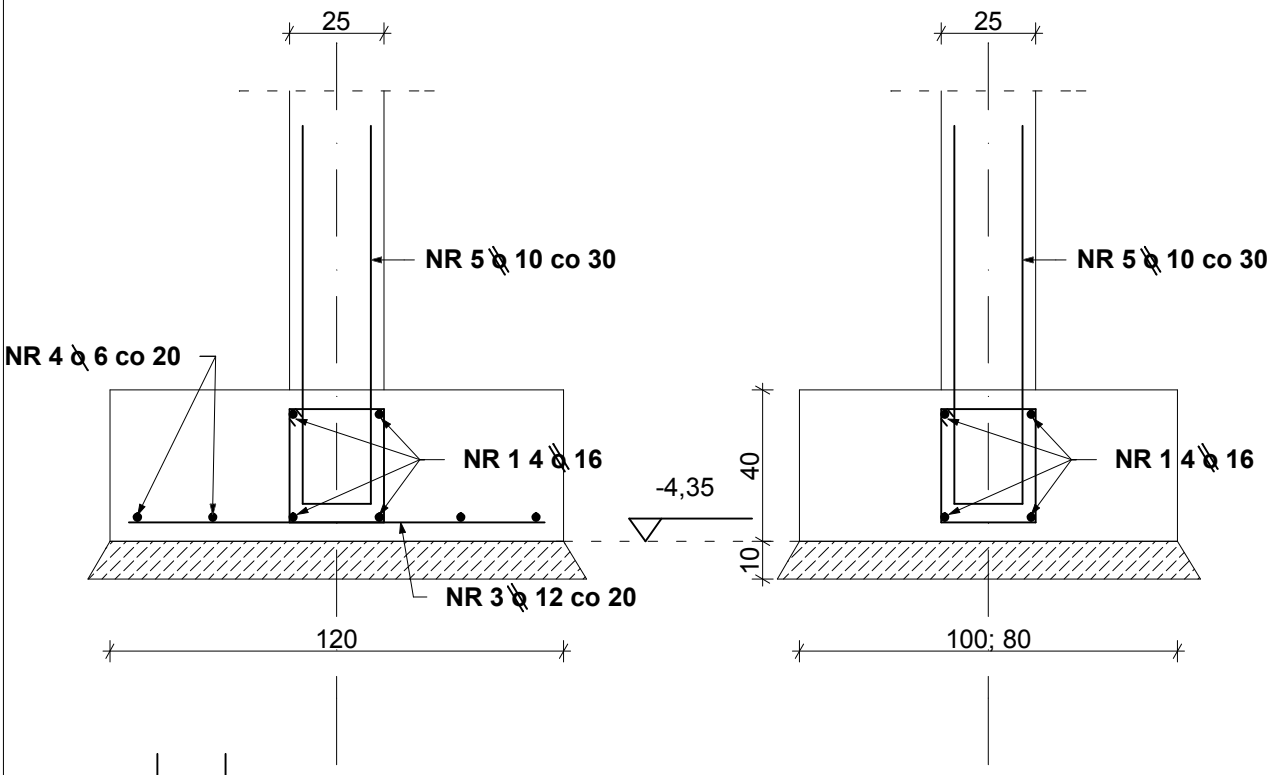

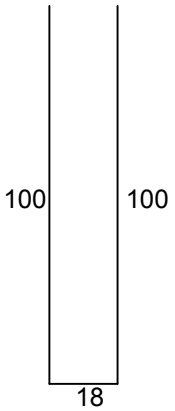

NR 5 ⌀ 10 co 30 l=2,18

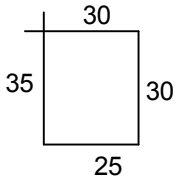

NR 2 ⌀ 6 co 30 l=1,20

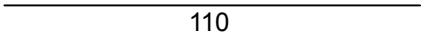

NR 3 ⌀ 12 co 20 l=1,10

BETON C20/25
STAL A-III N Bst 500
OTULINA w fundamentach 5,0 CM
w ścianie 3,5 CM

ŁAWY FUNDAMENTOWE - część nowa

SKALA 1:20

arkada
Pracownia Projektowa
ul. Bol. Śmiałego 5/2
70-350 Szczecin

PRZEBUDOWA Z DOBUDOWĄ ISTNIEJĄCEGO
BUDYNKU PRZYCHODNI PRZY UL. KOPERNIKA 18
WOJEWÓDZKIEGO OŚRODKA MEDYCYNY PRACY
ZACHODNIOPOMORSKIE CENTRUM LECZENIA I PROFILAKTYKI
działka o nr geod. 22, obręb 1041

NR RYSUNKU: **6Ne**

FAZA: PROJ. WYKONAWCZY UWZGLĘDNIAJĄCY ZMIANĘ ETAPOWANIA - BRANŻA: ARCHITEKTURA

LP	PROJEKTOWAŁ:	NR UPRAWNIEŃ	DATA	PODPIS
1	MGR INŻ. ZBIGNIEW MISIAK	92/Sz/79	marzec 2016	
	SPRAWDZIŁ:			
2	MGR INŻ. ALICJA MISIAK	ZAP/0007/POOK/10		

INWESTOR: WOJEWÓDZKI OŚRODEK MEDYCYNY PRACY
- ZACHODNIOPOMORSKIE CENTRUM LECZENIA I PROFILAKTYKI,
70-347 SZCZECIN, UL. BOLESŁAWA ŚMIAŁEGO 33

ŚCIANY PIWNICY 1:20

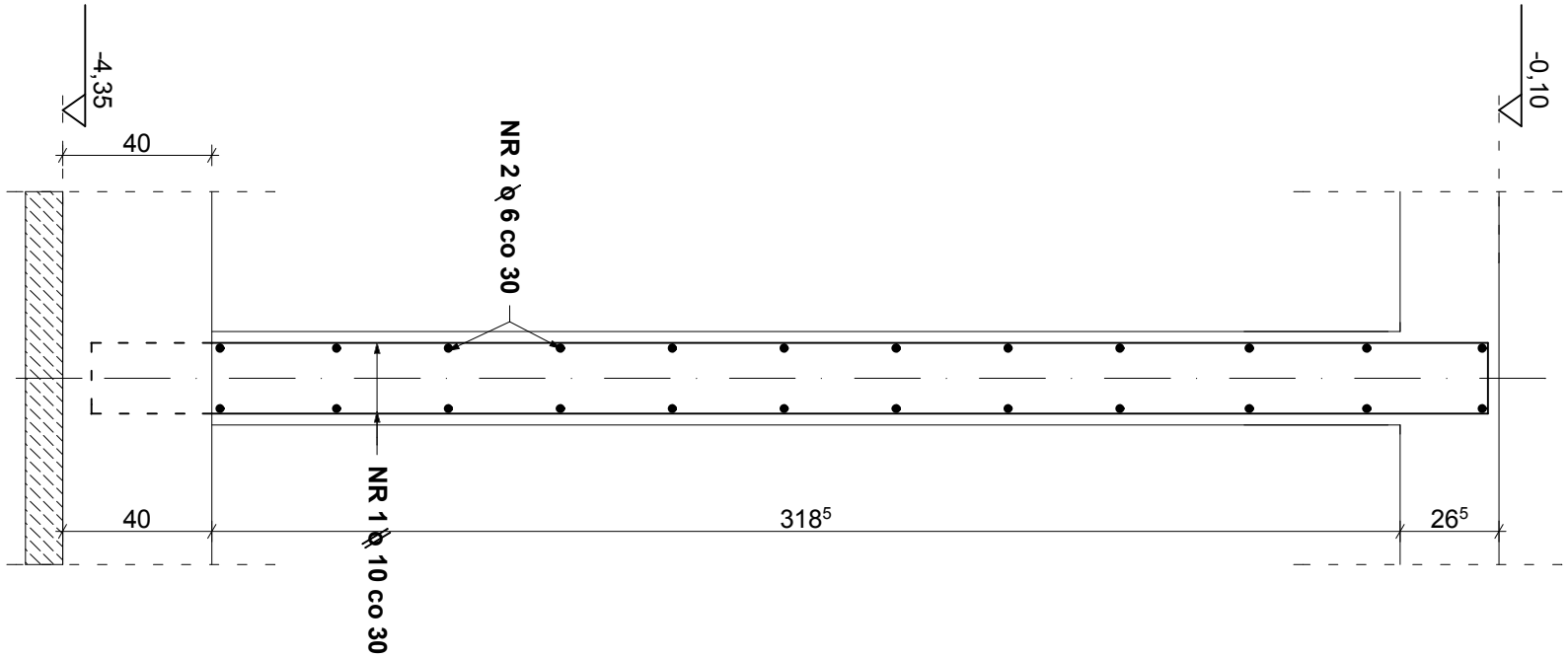

NR 1 ⌀ 10 co 30 l=3,55

340 | 15

BETON C20/25
STAL A-III N Bst 500
OTULINA 3,0 CM

ŚCIANY PIWNIC - część nowa

SKALA 1:20

arkada
Pracownia Projektowa
ul. Bol. Śmiałego 5/2
70-350 Szczecin

PRZEBUDOWA Z DOBUDOWĄ ISTNIEJĄCEGO
BUDYNKU PRZYCHODNI PRZY UL. KOPERNIKA 18
WOJEWÓDZKIEGO OŚRODKA MEDYCYNY PRACY
ZACHODNIOPOMORSKIE CENTRUM LECZENIA I PROFILAKTYKI
działka o nr geod. 22, obręb 1041

NR RYSUNKU: **7Ne**

FAZA: PROJ. WYKONAWCZY UWZGLĘDNIAJĄCY ZMIANĘ ETAPOWANIA - BRANŻA: ARCHITEKTURA

LP	PROJEKTOWAŁ:	NR UPRAWNIEŃ	DATA	PODPIS
1	MGR INŻ. ZBIGNIEW MISIAK	92/Sz/79	marzec 2016	
	SPRAWDZIŁ:			
2	MGR INŻ. ALICJA MISIAK	ZAP/0007/POOK/10		

INWESTOR: WOJEWÓDZKI OŚRODEK MEDYCYNY PRACY
- ZACHODNIOPOMORSKIE CENTRUM LECZENIA I PROFILAKTYKI,
70-347 SZCZECIN, UL. BOLESŁAWA ŚMIAŁEGO 33

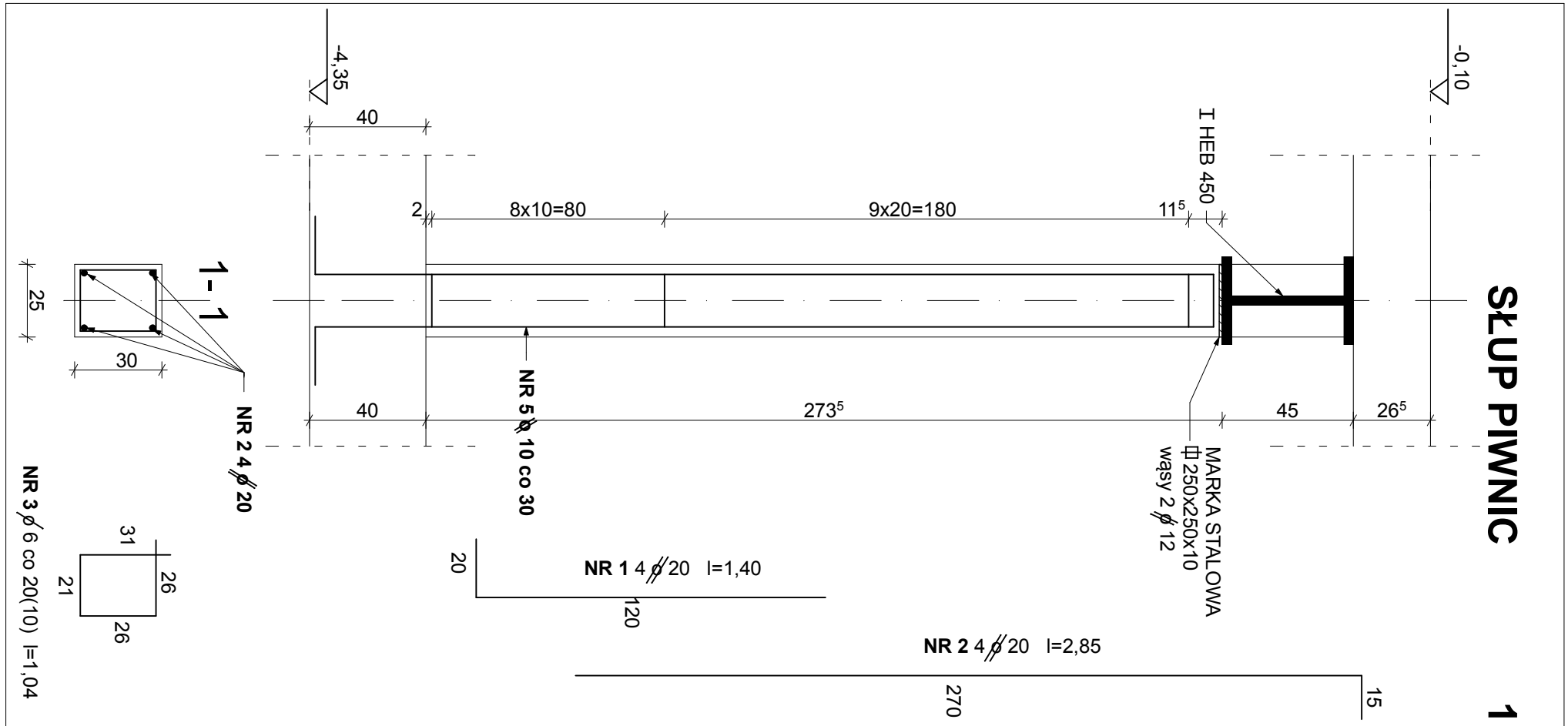

BETON C20/25
STAL A-III N Bst 500
OTULINA 2,0 CM

SŁUP PIWNIC - część nowa

SKALA 1:20

arkada
Pracownia Projektowa
ul. Bol. Śmiałego 5/2
70-350 Szczecin

PRZEBUDOWA Z DOBUDOWĄ ISTNIEJĄCEGO
BUDYNKU PRZYCHODNI PRZY UL. KOPERNIKA 18
WOJEWÓDZKIEGO OŚRODKA MEDYCYNY PRACY
ZACHODNIOPOMORSKIE CENTRUM LECZENIA I PROFILAKTYKI
działka o nr geod. 22, obręb 1041

NR RYSUNKU: **8Ne**

FAZA: PROJ. WYKONAWCZY UWZGLĘDNIAJĄCY ZMIANĘ ETAPOWANIA - BRANŻA: ARCHITEKTURA

LP	PROJEKTOWAŁ:	NR UPRAWNIEŃ	DATA	PODPIS
1	MGR INŻ. ZBIGNIEW MISIAK	92/Sz/79	marzec 2016	
	SPRAWDZIŁ:			
2	MGR INŻ. ALICJA MISIAK	ZAP/0007/POOK/10		

INWESTOR: WOJEWÓDZKI OŚRODEK MEDYCYNY PRACY
- ZACHODNIOPOMORSKIE CENTRUM LECZENIA I PROFILAKTYKI,
70-347 SZCZECIN, UL. BOLESŁAWA ŚMIAŁEGO 33

SŁUPY ŻELBETOWE PARTERU 1:20

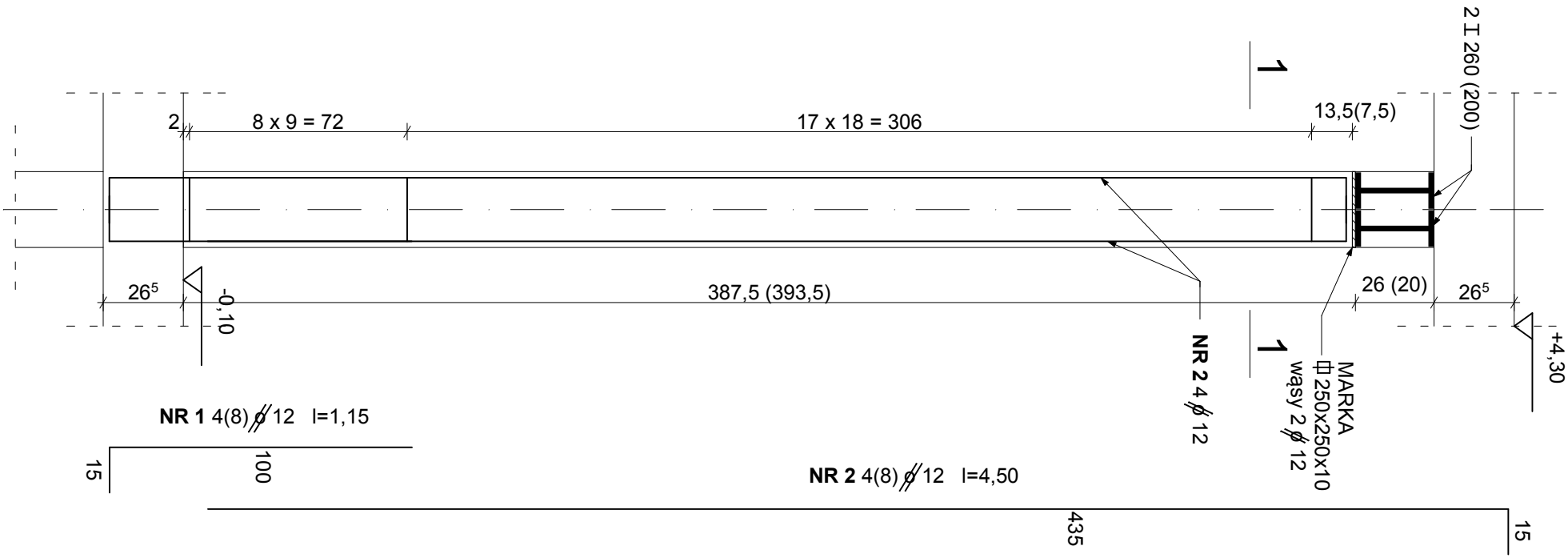

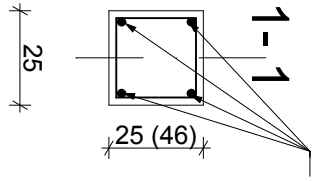

BETON C20/25
STAL A-III N Bst 500
OTULINA 2,0 CM

SŁUPY ŻELBETOWE PARTERU - część nowa

SKALA 1:20

arkada
Pracownia Projektowa
ul. Bol. Śmiałego 5/2
70-350 Szczecin

PRZEBUDOWA Z DOBUDOWĄ ISTNIEJĄCEGO
BUDYNKU PRZYCHODNI PRZY UL. KOPERNIKA 18
WOJEWÓDZKIEGO OŚRODKA MEDYCYNY PRACY
ZACHODNIOPOMORSKIE CENTRUM LECZENIA I PROFILAKTYKI
działka o nr geod. 22, obręb 1041

NR RYSUNKU: 9Ne

FAZA: PROJ. WYKONAWCZY UWZGLĘDNIAJĄCY ZMIANĘ ETAPOWANIA - BRANŻA: ARCHITEKTURA

LP	PROJEKTOWAŁ:	NR UPRAWNIEŃ	DATA	PODPIS
1	MGR INŻ. ZBIGNIEW MISIAK	92/Sz/79	marzec 2016	
	SPRAWDZIŁ:			
2	MGR INŻ. ALICJA MISIAK	ZAP/0007/POOK/10		

INWESTOR: WOJEWÓDZKI OŚRODEK MEDYCYNY PRACY
- ZACHODNIOPOMORSKIE CENTRUM LECZENIA I PROFILAKTYKI,
70-347 SZCZECIN, UL. BOLESŁAWA ŚMIAŁEGO 33

FILARY ŻELBETOWE PARTERU 1:20

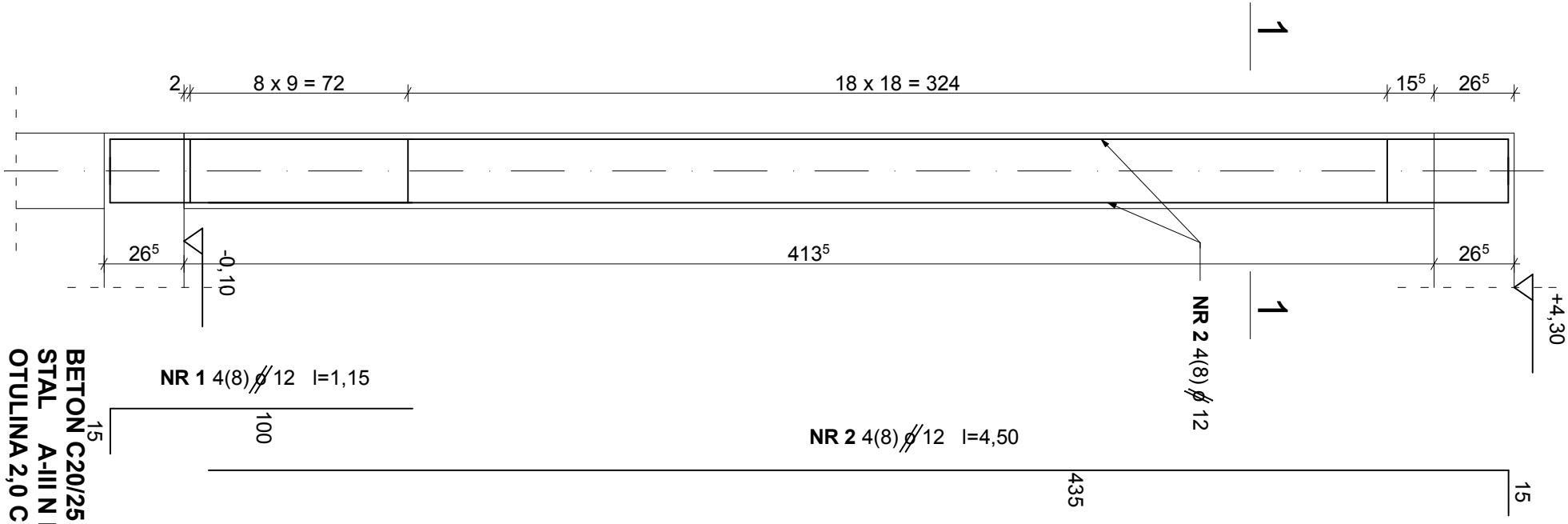

NR 1 4(8) ⌀ 12 l=1,15

NR 2 4(8) ⌀ 12 l=4,50

BETON C20/25
STAL A-III N Bst 500
OTULINA 2,0 CM

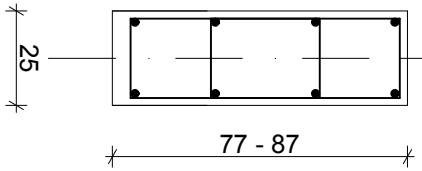

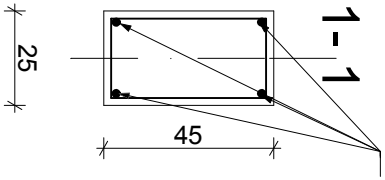

NR 4 2 ⌀ 6 co 9(18) l=1,72

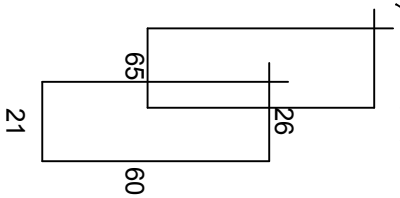

NR 3 ⌀ 6 co 9(18) l=1,34

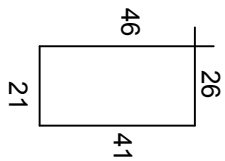

NR 2 4 ⌀ 12

FILARKI ŻELBETOWE PARTERU - część nowa

SKALA 1:20

Pracownia Projektowa
ul. Bol. Śmiałego 5/2
70-350 Szczecin

PRZEBUDOWA Z DOBUDOWĄ ISTNIEJĄCEGO
BUDYNKU PRZYCHODNI PRZY UL. KOPERNIKA 18
WOJEWÓDZKIEGO OŚRODKA MEDYCYNY PRACY
ZACHODNIOPOMORSKIE CENTRUM LECZENIA I PROFILAKTYKI
działka o nr geod. 22, obręb 1041

NR RYSUNKU: **10Ne**

FAZA: PROJ. WYKONAWCZY UWZGLĘDNIAJĄCY ZMIANĘ ETAPOWANIA - BRANŻA: ARCHITEKTURA

LP	PROJEKTOWAŁ:	NR UPRAWNIEŃ	DATA	PODPIS
1	MGR INŻ. ZBIGNIEW MISIAK	92/Sz/79	marzec 2016	
	SPRAWDZIŁ:			
2	MGR INŻ. ALICJA MISIAK	ZAP/0007/POOK/10		

INWESTOR: WOJEWÓDZKI OŚRODEK MEDYCYNY PRACY
- ZACHODNIOPOMORSKIE CENTRUM LECZENIA I PROFILAKTYKI,
70-347 SZCZECIN, UL. BOLESŁAWA ŚMIAŁEGO 33

FILARY ŻELBETOWE PIERWSZEGO PIĘTRA 1:20

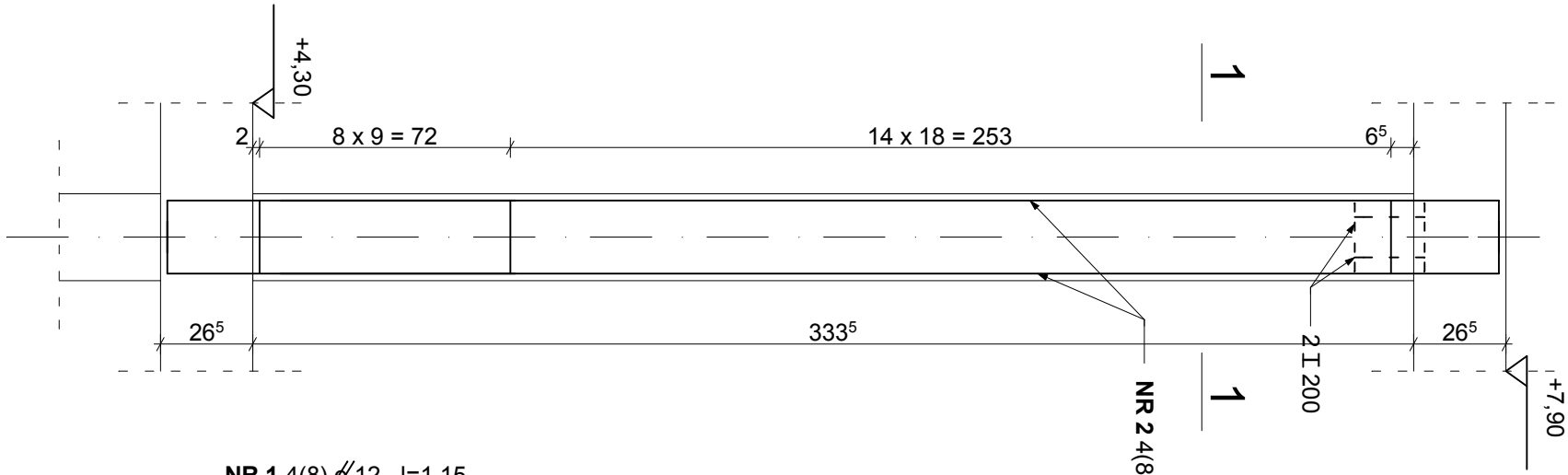

NR 1 4(8) ø 12 l=1,15

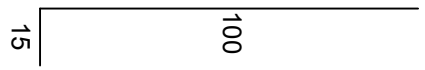

NR 2 4(8) ø 12 l=3,65

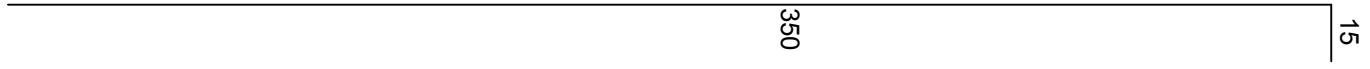

BETON C20/25
STAL A-III N Bst 500
OTULINA 2,0 CM

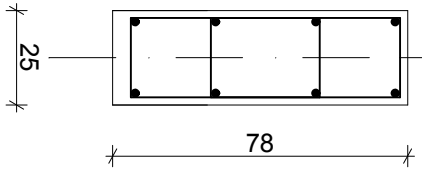

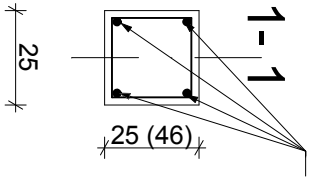

NR 2 4 ø 12

NR 3 ø 6 co 9(18) l=0,94

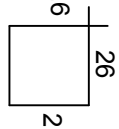

NR 4 ø 6 co 9(18) l=1,36

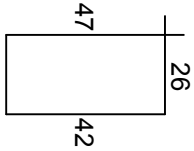

NR 5 2 ø 6 co 9(18) l=1,52

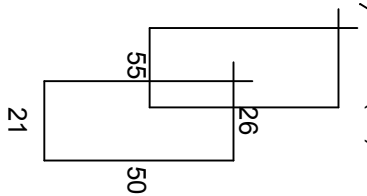

FILARY ŻELBETOWE PIERWSZEGO PIĘTRA
- część nowa

SKALA 1:20

arkada
Pracownia Projektowa
ul. Bol. Śmiałego 5/2
70-350 Szczecin

PRZEBUDOWA Z DOBUDOWĄ ISTNIEJĄCEGO
BUDYNKU PRZYCHODNI PRZY UL. KOPERNIKA 18
WOJEWÓDZKIEGO OŚRODKA MEDYCYNY PRACY
ZACHODNIOPOMORSKIE CENTRUM LECZENIA I PROFILAKTYKI
działka o nr geod. 22, obręb 1041

NR RYSUNKU: **11Ne**

FAZA: PROJ. WYKONAWCZY UWZGLĘDNIAJĄCY ZMIANĘ ETAPOWANIA - BRANŻA: ARCHITEKTURA

LP	PROJEKTOWAŁ:	NR UPRAWNIEŃ	DATA	PODPIS
1	MGR INŻ. ZBIGNIEW MISIAK	92/Sz/79	marzec 2016	
	SPRAWDZIŁ:			
2	MGR INŻ. ALICJA MISIAK	ZAP/0007/POOK/10		

INWESTOR: WOJEWÓDZKI OŚRODEK MEDYCYNY PRACY
- ZACHODNIOPOMORSKIE CENTRUM LECZENIA I PROFILAKTYKI,
70-347 SZCZECIN, UL. BOLESŁAWA ŚMIAŁEGO 33

FILARY ŻELBETOWE DRUGIEGO PIĘTRA 1:20

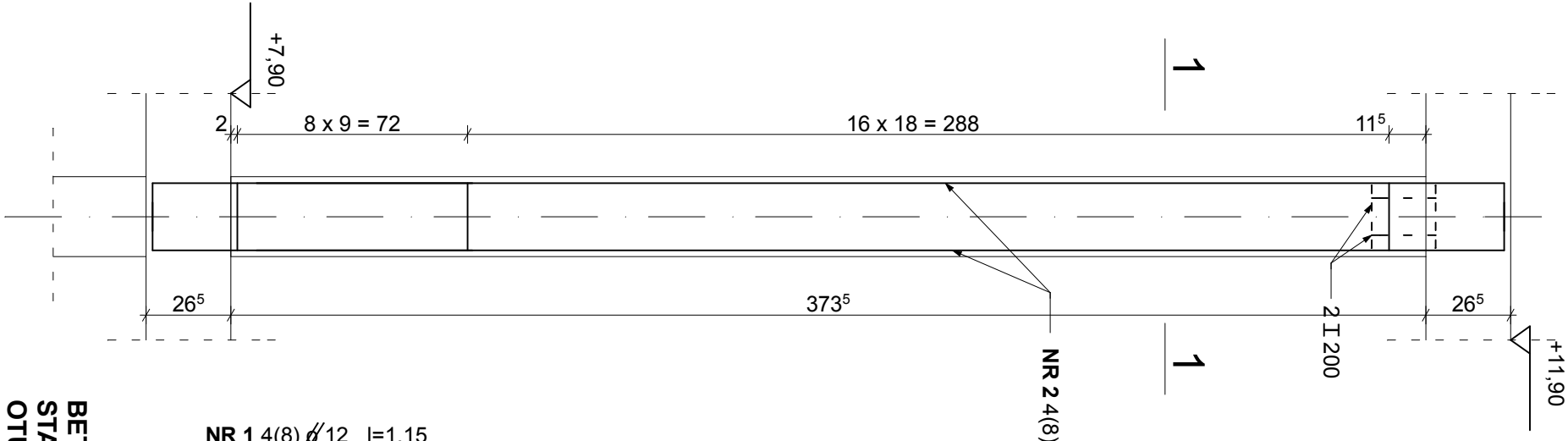

NR 1 4(8) ø 12 l=1,15

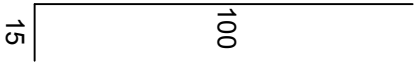

NR 2 4(8) ø 12 l=4,05

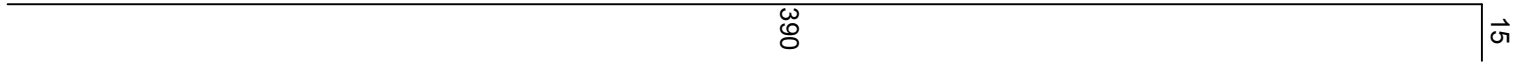

BETON C20/25
STAL A-III N Bst 500
OTULINA 2,0 CM

1 - 1

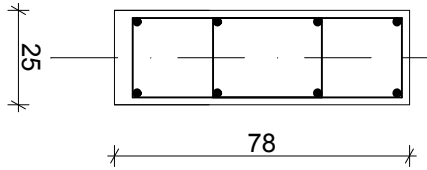

1 - 1

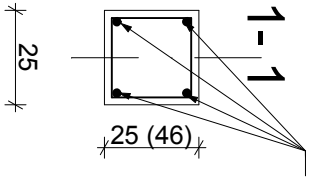

NR 5 2 ø 6 co 9(18) l=1,52

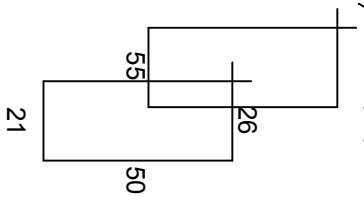

NR 4 ø 6 co 9(18) l=1,36

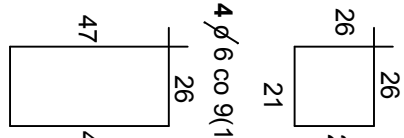

NR 3 ø 6 co 9(18) l=0,94

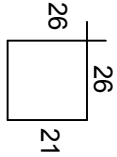

NR 2 4 ø 12

FILARY ŻELBETOWE DRUGIEGO PIĘTRA - SKALA 1:20

część nowa

arkada
Pracownia Projektowa
ul. Bol. Śmiałego 5/2
70-350 Szczecin

PRZEBUDOWA Z DOBUDOWĄ ISTNIEJĄCEGO
BUDYNKU PRZYCHODNI PRZY UL. KOPERNIKA 18
WOJEWÓDZKIEGO OŚRODKA MEDYCYNY PRACY
ZACHODNIOPOMORSKIE CENTRUM LECZENIA I PROFILAKTYKI
działka o nr geod. 22, obręb 1041

NR RYSUNKU: **12N e**

FAZA: PROJ. WYKONAWCZY UWZGLĘDNIAJĄCY ZMIANĘ ETAPOWANIA - BRANŻA: ARCHITEKTURA

LP	PROJEKTOWAŁ:	NR UPRAWNIEŃ	DATA	PODPIS
1	MGR INŻ. ZBIGNIEW MISIAK	92/Sz/79	marzec 2016	
	SPRAWDZIŁ:			
2	MGR INŻ. ALICJA MISIAK	ZAP/0007/POOK/10		

INWESTOR: WOJEWÓDZKI OŚRODEK MEDYCYNY PRACY
- ZACHODNIOPOMORSKIE CENTRUM LECZENIA I PROFILAKTYKI,
70-347 SZCZECIN, UL. BOLESŁAWA ŚMIAŁEGO 33

NADPROŻE N1 1:20

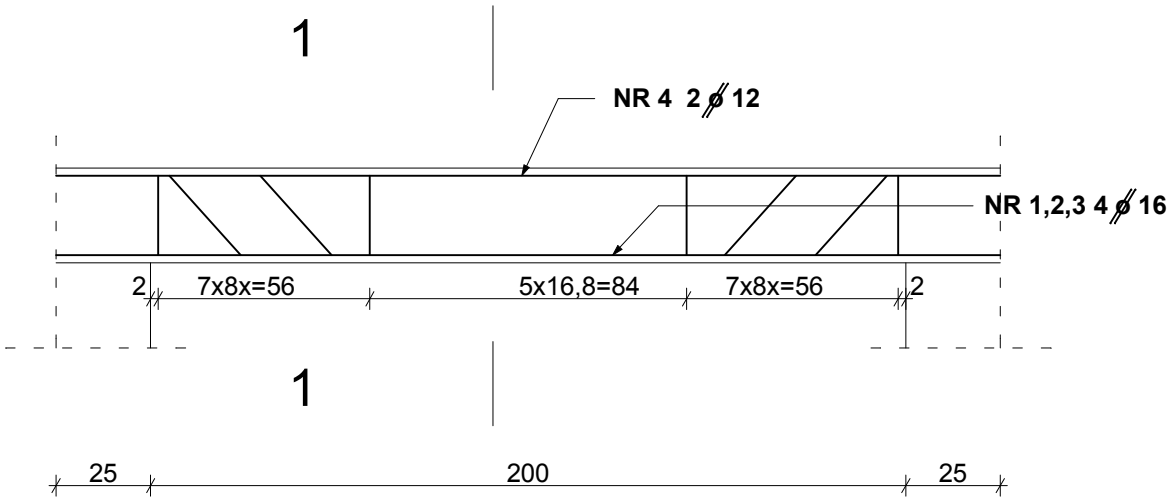

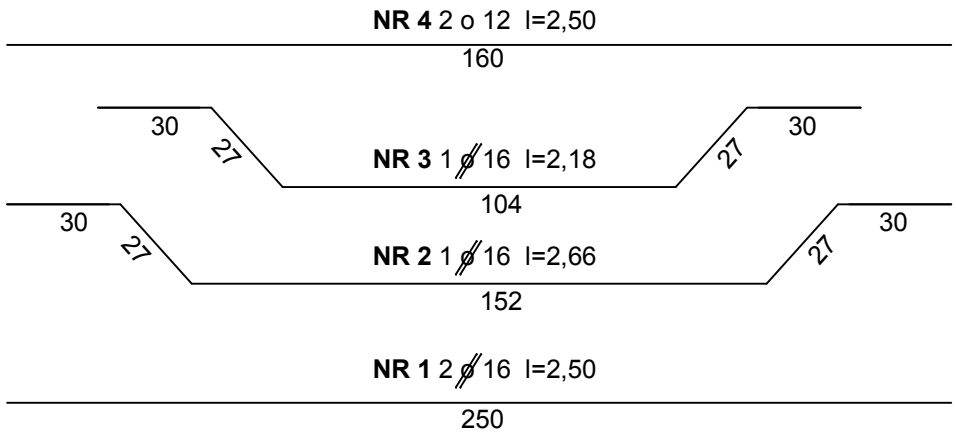

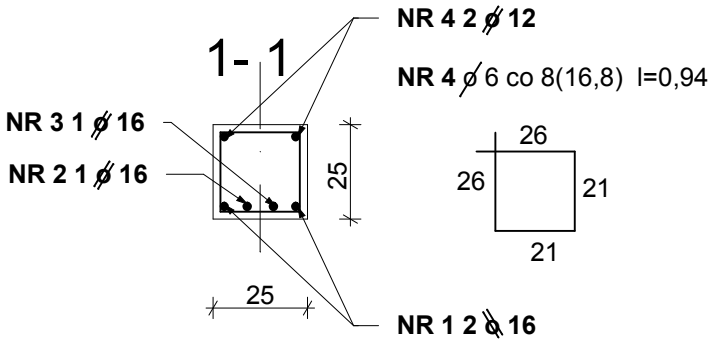

BETON C20/25
STAL A-III N Bst 500
OTULINA 2,0 CM

NADPROŻE N1 - część nowa

SKALA 1:20

arkada
Pracownia Projektowa
ul. Bol. Śmiałego 5/2
70-350 Szczecin

PRZEBUDOWA Z DOBUDOWĄ ISTNIEJĄCEGO
BUDYNKU PRZYCHODNI PRZY UL. KOPERNIKA 18
WOJEWÓDZKIEGO OŚRODKA MEDYCYNY PRACY
ZACHODNIOPOMORSKIE CENTRUM LECZENIA I PROFILAKTYKI
działka o nr geod. 22, obręb 1041

NR RYSUNKU: 13Ne

FAZA: PROJ. WYKONAWCZY UWZGLĘDNIAJĄCY ZMIANĘ ETAPOWANIA - BRANŻA: ARCHITEKTURA

LP	PROJEKTOWAŁ:	NR UPRAWNIEŃ	DATA	PODPIS
1	MGR INŻ. ZBIGNIEW MISIAK	92/Sz/79	marzec 2016	
	SPRAWDZIŁ:			
2	MGR INŻ. ALICJA MISIAK	ZAP/0007/POOK/10		

INWESTOR: WOJEWÓDZKI OŚRODEK MEDYCYNY PRACY
- ZACHODNIOPOMORSKIE CENTRUM LECZENIA I PROFILAKTYKI,
70-347 SZCZECIN, UL. BOLESŁAWA ŚMIAŁEGO 33

NADPROŻE N2 1:20

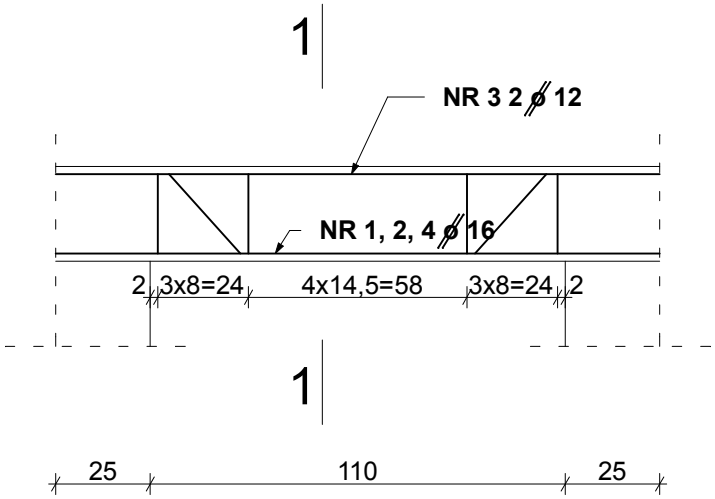

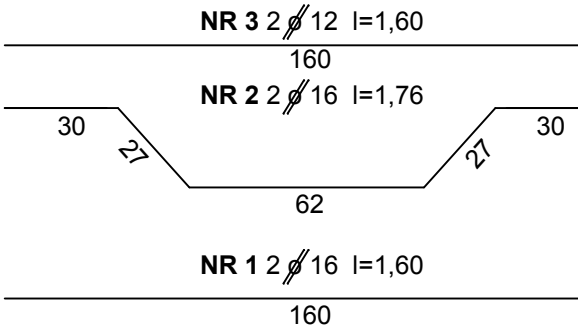

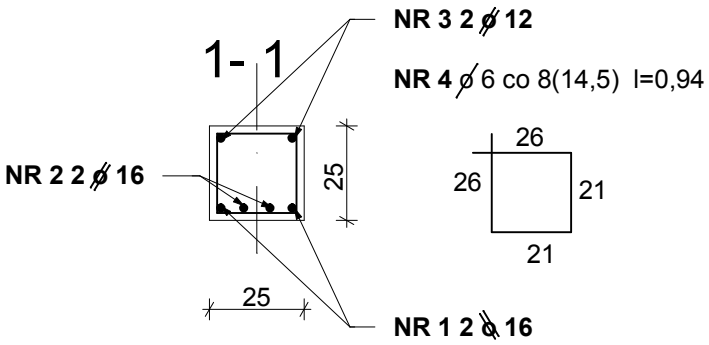

BETON C20/25
STAL A-III N Bst 500
OTULINA 2,0 CM

NADPROŻE N2 - część nowa

SKALA 1:20

arkada
Pracownia Projektowa
ul. Bol. Śmiałego 5/2
70-350 Szczecin

PRZEBUDOWA Z DOBUDOWĄ ISTNIEJĄCEGO
BUDYNKU PRZYCHODNI PRZY UL. KOPERNIKA 18
WOJEWÓDZKIEGO OŚRODKA MEDYCYNY PRACY
ZACHODNIOPOMORSKIE CENTRUM LECZENIA I PROFILAKTYKI
działka o nr geod. 22, obręb 1041

NR RYSUNKU: 14Ne

FAZA: PROJ. WYKONAWCZY UWZGLĘDNIAJĄCY ZMIANĘ ETAPOWANIA - BRANŻA: ARCHITEKTURA

LP	PROJEKTOWAŁ:	NR UPRAWNIEŃ	DATA	PODPIS
1	MGR INŻ. ZBIGNIEW MISIAK	92/Sz/79	marzec 2016	
	SPRAWDZIŁ:			
2	MGR INŻ. ALICJA MISIAK	ZAP/0007/POOK/10		

INWESTOR: WOJEWÓDZKI OŚRODEK MEDYCYNY PRACY
- ZACHODNIOPOMORSKIE CENTRUM LECZENIA I PROFILAKTYKI,
70-347 SZCZECIN, UL. BOLESŁAWA ŚMIAŁEGO 33

PŁYTY SPOCZNIKOWE SCHODÓW 1:20

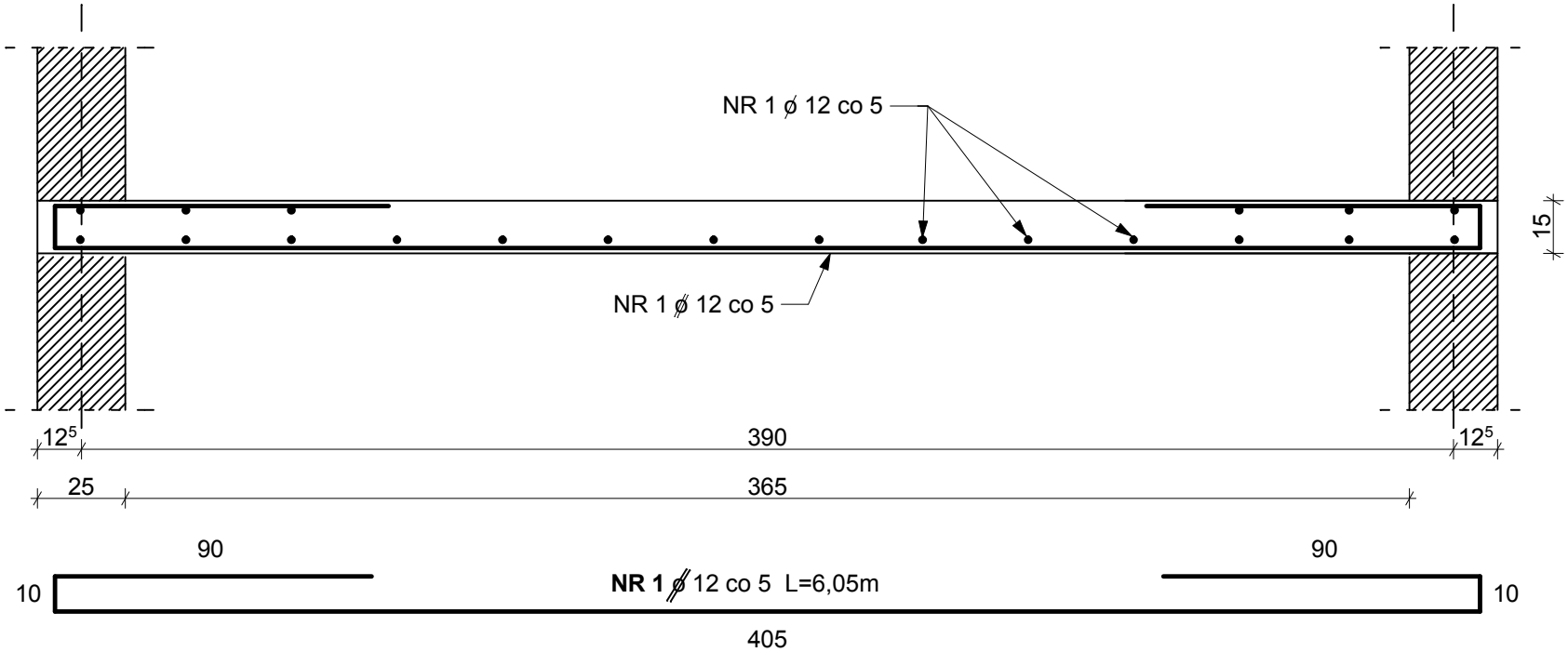

BETON C20/25
STAL A-III N Bst 500
OTULINA 1,5 cm

PŁYTY SPOCZNIKOWE SCHODÓW - **część nowa**			SKALA 1:20	
arkada Pracownia Projektowa ul. Bol. Śmiałego 5/2 70-350 Szczecin	PRZEBUDOWA Z DOBUDOWĄ ISTNIEJĄCEGO BUDYNKU PRZYCHODNI PRZY UL. KOPERNIKA 18 WOJEWÓDZKIEGO OŚRODKA MEDYCYNY PRACY ZACHODNIOPOMORSKIE CENTRUM LECZENIA I PROFILAKTYKI działka o nr geod. 22, obręb 1041		NR RYSUNKU	**15Ne**
FAZA: PROJ. WYKONAWCZY UWZGLĘDNIAJĄCY ZMIANĘ ETAPOWANIA - BRANŻA: ARCHITEKTURA				
LP	PROJEKTOWAŁ:	NR UPRAWNIEŃ	DATA	PODPIS
1	MGR INŻ. ZBIGNIEW MISIAK	92/Sz/79	marzec 2016	
	SPRAWDZIŁ:			
2	MGR INŻ. ALICJA MISIAK	ZAP/0007/POOK/10		
INWESTOR: WOJEWÓDZKI OŚRODEK MEDYCYNY PRACY - ZACHODNIOPOMORSKIE CENTRUM LECZENIA I PROFILAKTYKI, 70-347 SZCZECIN, UL. BOLESŁAWA ŚMIAŁEGO 33				

ZBROJENIE BIEGÓW SCHODOWYCH 1:20

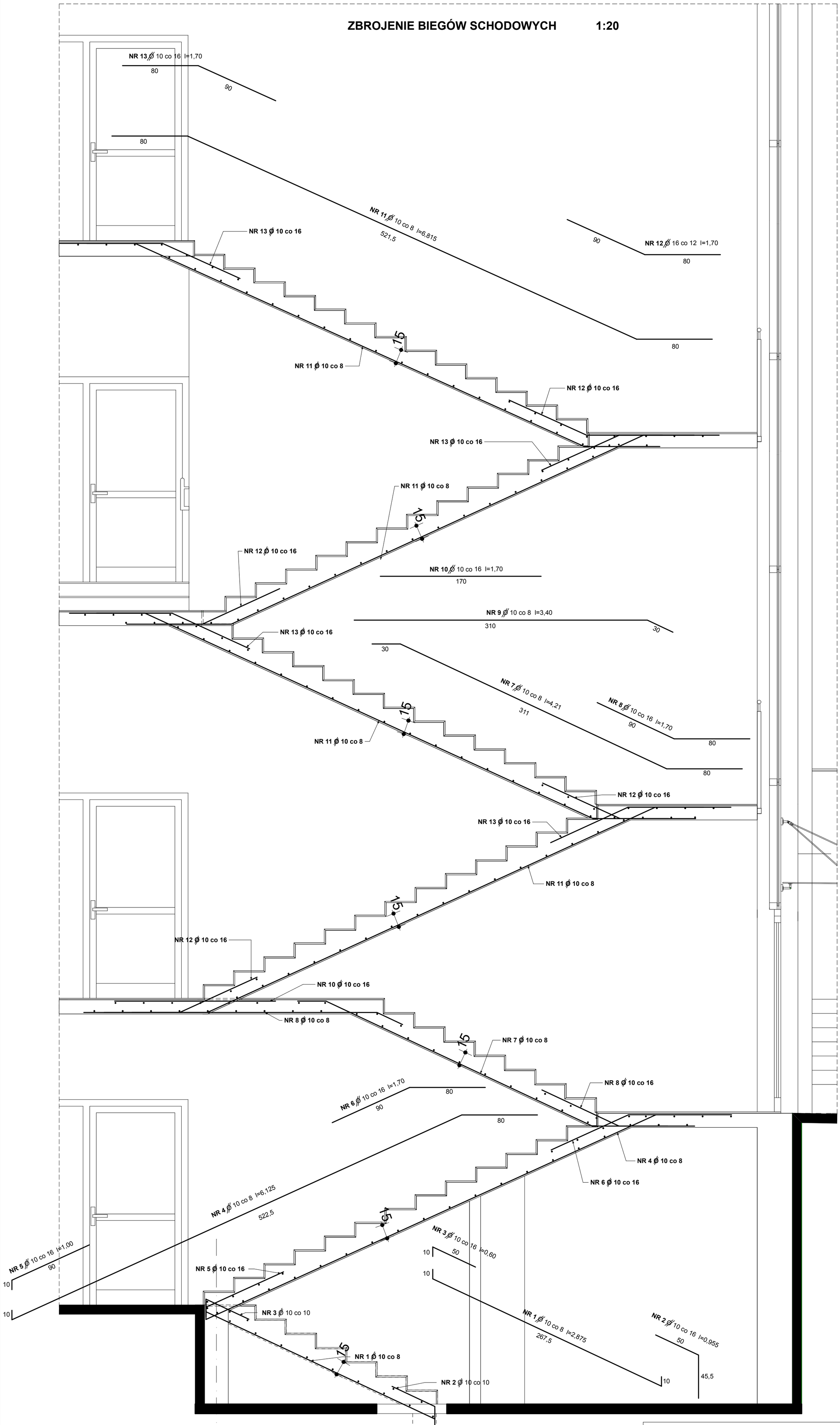

BETON C20/25
STAL A-III W Bst 500
OTULINA 1,5 CM

UWAGA:
1. pręty rozdzielcze Ø 6 co 30 cm
2. płyty spocznikowe zbroić wg rysunku szczegółowego

ZBROJENIE BIEGÓW SCHODOWYCH- część nowa SKALA 1:25

arkada
Pracownia Projektowa
ul. Bol. Śmiałego 5/2
70-350 Szczecin

PRZEBUDOWA Z DOBUDOWĄ ISTNIEJĄCEGO
BUDYNKU PRZYCHODNI PRZY UL. KOPERNIKA 18
WOJEWÓDZKIEGO OŚRODKA MEDYCYNY PRACY
ZACHODNIOPOMORSKIE CENTRUM LECZENIA I PROFILAKTYKI
działka o nr geod. 22, obręb 1041

NR RYSUNKU: 16N ke

FAZA: PROJ. WYKONAWCZY UWZGLĘDNIAJĄCY ZMIANĘ ETAPOWANIA - BRANŻA: ARCHITEKTURA

LP	PROJEKTOWAŁ:	NR UPRAWNIEŃ	DATA	PODPIS
1	MGR INŻ. ZBIGNIEW MISIAK	92/Sz/79	marzec 2016	
	SPRAWDZIŁ:			
2	MGR INŻ. ALICJA MISIAK	ZAP/0007/POOK/10		

INWESTOR: WOJEWÓDZKI OŚRODEK MEDYCYNY PRACY
- ZACHODNIOPOMORSKIE CENTRUM LECZENIA I PROFILAKTYKI,
70-347 SZCZECIN, UL. BOLESŁAWA ŚMIAŁEGO 33

WIEŃCE 1:20

W ŚCIANIE WEWNĘTRZNEJ

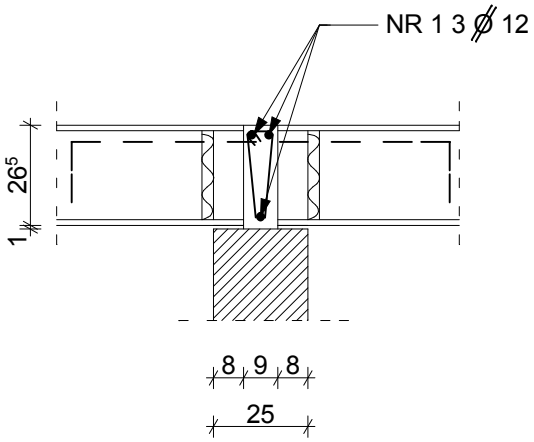

NR 2 ø 6 co 30 l=0,65

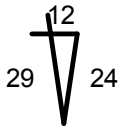

NR 3 ø 12 co 1,20 l=1,32

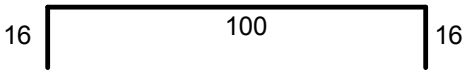

W ŚCIANIE ZEWNĘTRZNEJ

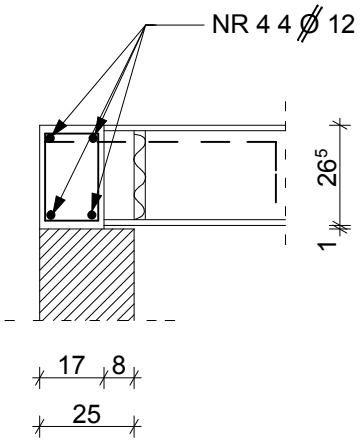

NR 5 ø 6 co 30 l=0,84

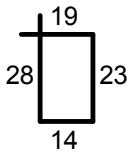

NR 6 ø 12 co 1,20 l=1,02

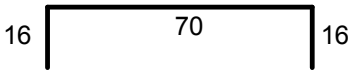

BETON C20/25
STAL A-III N Bst 500
OTULINA 2,0 CM

WIEŃCE - część nowa

SKALA 1:20

arkada
Pracownia Projektowa
ul. Bol. Śmiałego 5/2
70-350 Szczecin

PRZEBUDOWA Z DOBUDOWĄ ISTNIEJĄCEGO
BUDYNKU PRZYCHODNI PRZY UL. KOPERNIKA 18
WOJEWÓDZKIEGO OŚRODKA MEDYCYNY PRACY
ZACHODNIOPOMORSKIE CENTRUM LECZENIA I PROFILAKTYKI
działka o nr geod. 22, obręb 1041

NR RYSUNKU: **17Ne**

FAZA: PROJ. WYKONAWCZY UWZGLĘDNIAJĄCY ZMIANĘ ETAPOWANIA - BRANŻA: ARCHITEKTURA

LP	PROJEKTOWAŁ:	NR UPRAWNIEŃ	DATA	PODPIS
1	MGR INŻ. ZBIGNIEW MISIAK	92/Sz/79	marzec 2016	
	SPRAWDZIŁ:			
2	MGR INŻ. ALICJA MISIAK	ZAP/0007/POOK/10		

INWESTOR: WOJEWÓDZKI OŚRODEK MEDYCYNY PRACY
- ZACHODNIOPOMORSKIE CENTRUM LECZENIA I PROFILAKTYKI,
70-347 SZCZECIN, UL. BOLESŁAWA ŚMIAŁEGO 33

WYLEWKI STROPOWE

WYLEWKI W STROPACH SPRĘŻONYCH

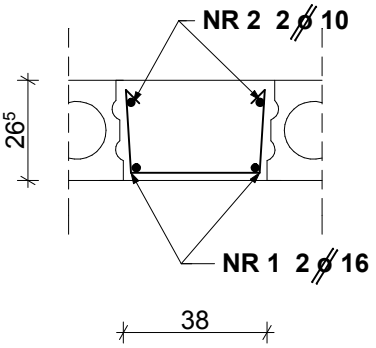

NR 3 ø6 co 25 l=0,88

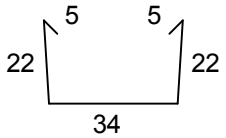

WYLEWKI W STROPACH WZMOCNIONYCH

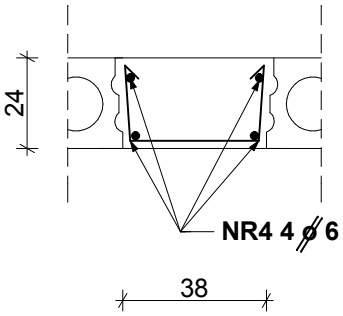

NR 5 ø6 co 25 l=0,84

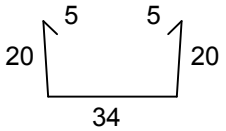

BETON C20/25
STAL A-III N Bst 500
OTULINA 2,0 CM

WYLEWKI STROPOWE - część nowa

SKALA 1:20

arkada
Pracownia Projektowa
ul. Bol. Śmiałego 5/2
70-350 Szczecin

PRZEBUDOWA Z DOBUDOWĄ ISTNIEJĄCEGO
BUDYNKU PRZYCHODNI PRZY UL. KOPERNIKA 18
WOJEWÓDZKIEGO OŚRODKA MEDYCYNY PRACY
ZACHODNIOPOMORSKIE CENTRUM LECZENIA I PROFILAKTYKI
działka o nr geod. 22, obręb 1041

NR RYSUNKU: 18Ne

FAZA: PROJ. WYKONAWCZY UWZGLĘDNIAJĄCY ZMIANĘ ETAPOWANIA - BRANŻA: ARCHITEKTURA

LP	PROJEKTOWAŁ:	NR UPRAWNIEŃ	DATA	PODPIS
1	MGR INŻ. ZBIGNIEW MISIAK	92/Sz/79	marzec 2016	
	SPRAWDZIŁ:			
2	MGR INŻ. ALICJA MISIAK	ZAP/0007/POOK/10		

INWESTOR: WOJEWÓDZKI OŚRODEK MEDYCYNY PRACY
- ZACHODNIOPOMORSKIE CENTRUM LECZENIA I PROFILAKTYKI,
70-347 SZCZECIN, UL. BOLESŁAWA ŚMIAŁEGO 33

WYLEWKA STROPOWA PRZY KLAPIE DYMOWEJ

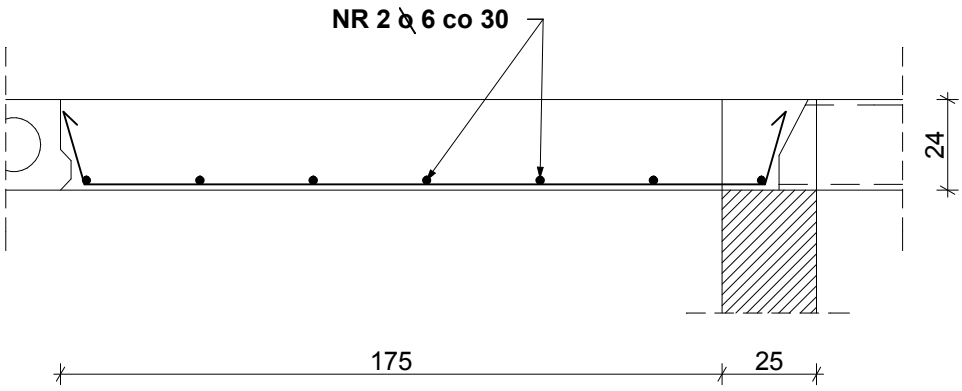

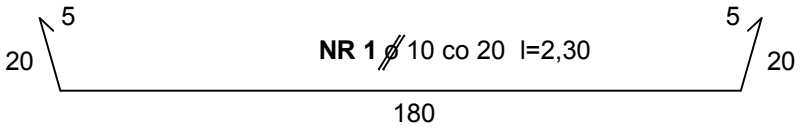

BETON C20/25
STAL A-III N Bst 500
OTULINA 1,5 CM

WYLEWKA STROPOWA PRZY KLAPIE DYMOWEJ SKALA 1:20
- część nowa

arkada
Pracownia Projektowa
ul. Bol. Śmiałego 5/2
70-350 Szczecin

PRZEBUDOWA Z DOBUDOWĄ ISTNIEJĄCEGO
BUDYNKU PRZYCHODNI PRZY UL. KOPERNIKA 18
WOJEWÓDZKIEGO OŚRODKA MEDYCYNY PRACY
ZACHODNIOPOMORSKIE CENTRUM LECZENIA I PROFILAKTYKI
działka o nr geod. 22, obręb 1041

NR RYSUNKU
19N e

FAZA: PROJ. WYKONAWCZY UWZGLĘDNIAJĄCY ZMIANĘ ETAPOWANIA - BRANŻA: ARCHITEKTURA

LP	PROJEKTOWAŁ:	NR UPRAWNIEŃ	DATA	PODPIS
1	MGR INŻ. ZBIGNIEW MISIAK	92/Sz/79	marzec 2016	
	SPRAWDZIŁ:			
2	MGR INŻ. ALICJA MISIAK	ZAP/0007/POOK/10		

INWESTOR: WOJEWÓDZKI OŚRODEK MEDYCYNY PRACY
- ZACHODNIOPOMORSKIE CENTRUM LECZENIA I PROFILAKTYKI,
70-347 SZCZECIN, UL. BOLESŁAWA ŚMIAŁEGO 33

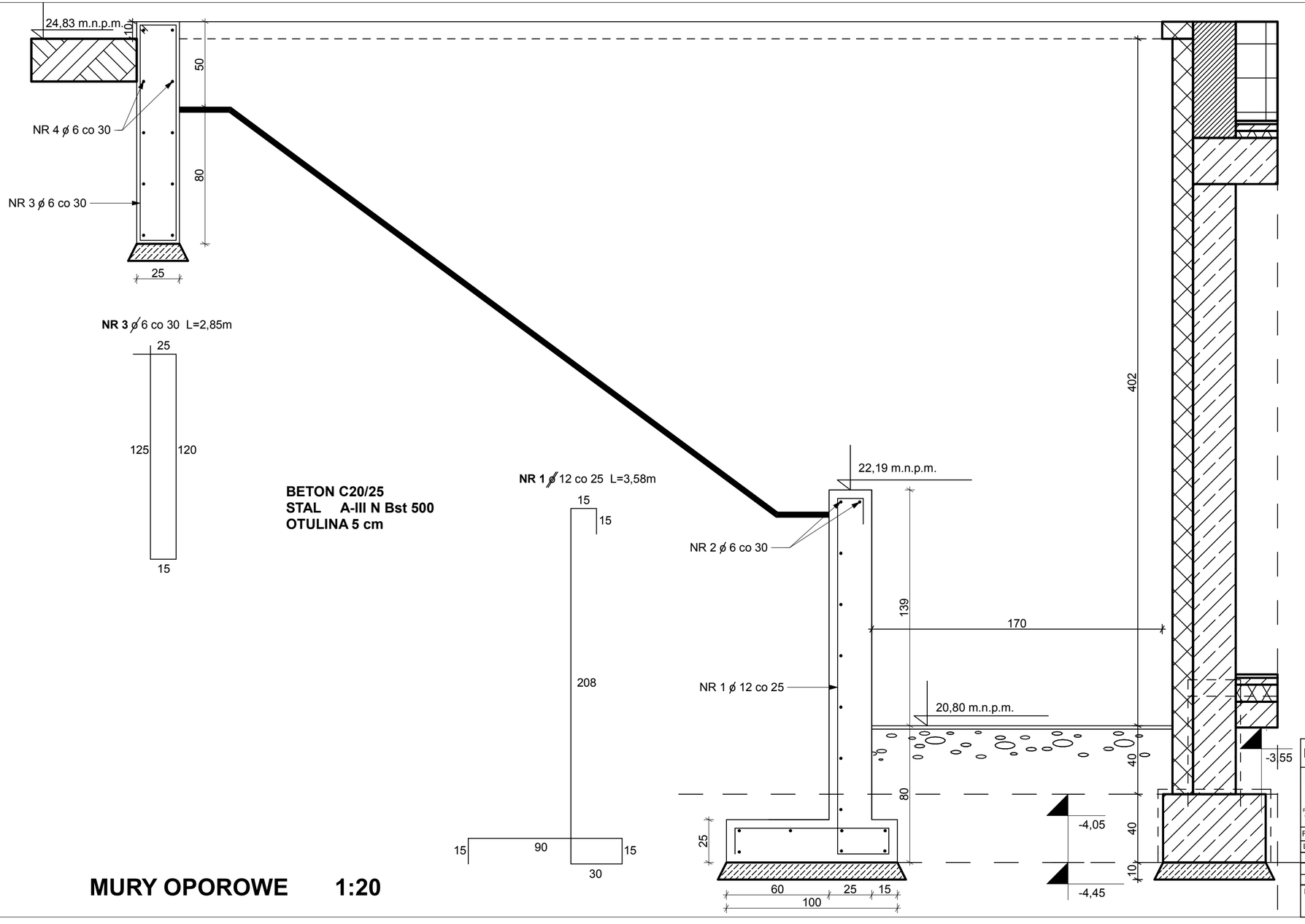

MURY OPOROWE 1:20

MURY OPOROWE - część nowa

SKALA 1:20

arkada
Pracownia Projektowa
ul. Bol. Śmiałego 5/2
70-350 Szczecin

PRZEBUDOWA Z DOBUDOWĄ ISTNIEJĄCEGO
BUDYNKU PRZYCHODNI PRZY UL. KOPERNIKA 18
WOJEWÓDZKIEGO OŚRODKA MEDYCYNY PRACY
ZACHODNIOPOMORSKIE CENTRUM LECZENIA I PROFILAKTYKI
działka o nr geod. 22, obręb 1041

NR RYSUNKU: 20Ne

FAZA: PROJ. WYKONAWCZY UWZGLĘDNIAJĄCY ZMIANĘ ETAPOWANIA - BRANŻA: ARCHITEKTURA

LP	PROJEKTOWAŁ:	NR UPRAWNIEŃ	DATA	PODPIS
1	MGR INŻ. ZBIGNIEW MISIAK	92/Sz/79	marzec 2016	
	SPRAWDZIŁ:			
2	MGR INŻ. ALICJA MISIAK	ZAP/0007/POOK/10		

INWESTOR: WOJEWÓDZKI OŚRODEK MEDYCYNY PRACY
- ZACHODNIOPOMORSKIE CENTRUM LECZENIA I PROFILAKTYKI,
70-347 SZCZECIN, UL. BOLESŁAWA ŚMIAŁEGO 33

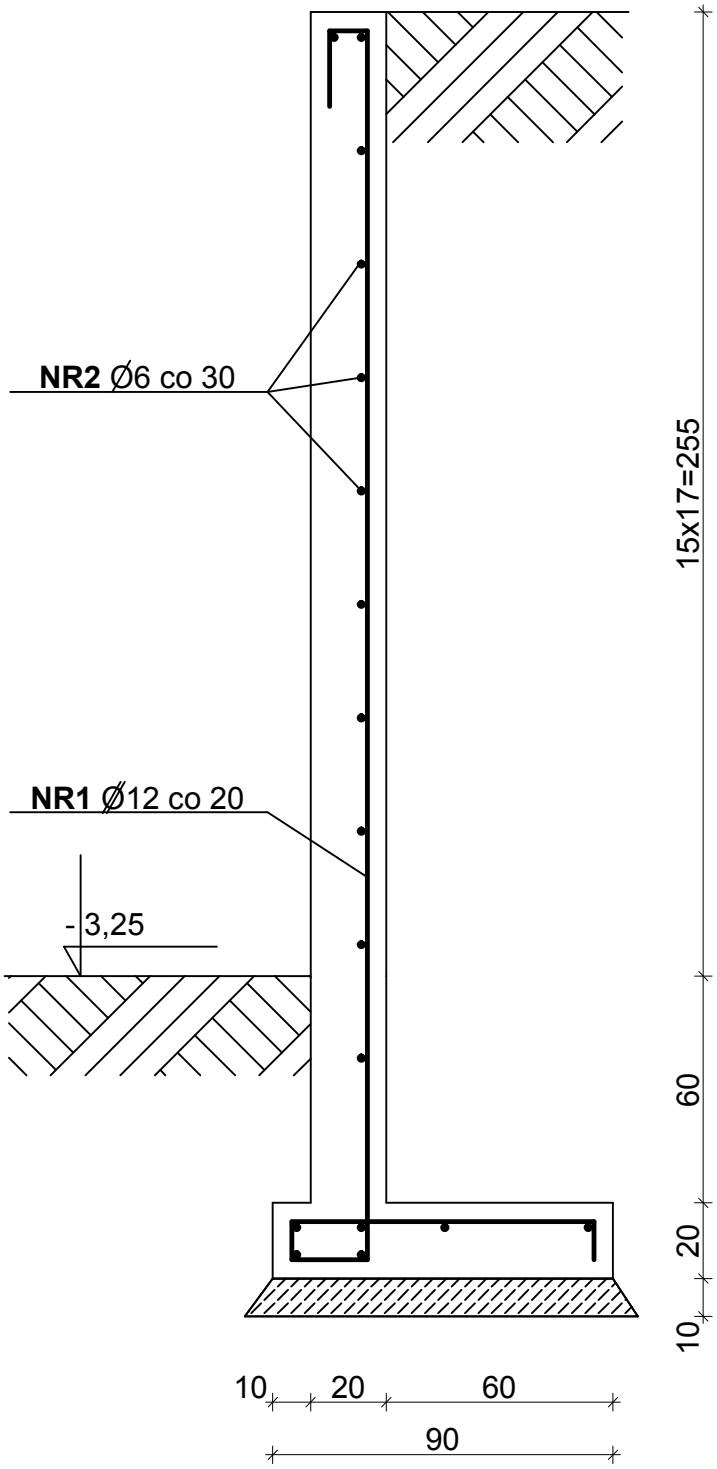

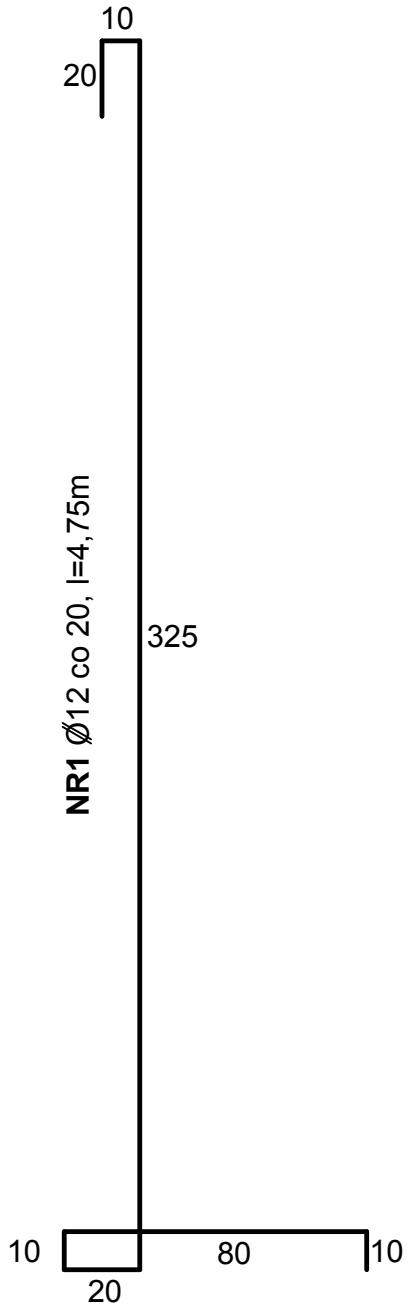

BETON C20/25
STAL A-IIIN BSt500
OTULINA 5cm

BETON C20/25
STAL A-IIIN BSt500
OTULINA 2cm

ZBROJENIE MURÓW OPOROWYCH SKALA 1:20

PRZEBUDOWA Z DOBUDOWĄ ISTNIEJĄCEGO
BUDYNKU PRZYCHODNI PRZY UL. KOPERNIKA 18
WOJEWÓDZKIEGO OŚRODKA MEDYCYNY PRACY
ZACHODNIOPOMORSKIE CENTRUM LECZENIA I PROFILAKTYKI
działka o nr geod. 22, obręb 1041

NR RYSUNKU: **21Ne**

PROJEKT WYKONAWCZY BRANŻA: KONSTRUKCJA

LP	PROJEKTOWAŁ :	NR UPRAWNIEŃ	DATA	PODPIS
1	MGR INŻ. ZBIGNIEW MISIAK	92/Sz/79	III.2016	
	SPRAWDZIŁ :			
2	MGR INŻ. ALICJA MISIAK	ZAP/0007/POOK/10		

INWESTOR: WOJEWÓDZKI OŚRODEK MEDYCYNY PRACY
- ZACHODNIOPOMORSKIE CENTRUM LECZENIA I PROFILAKTYKI,
70-347 SZCZECIN, UL. BOLESŁAWA ŚMIAŁEGO 33

STROPY POŚREDNIE W KLATCE SCHODOWEJ 1:20

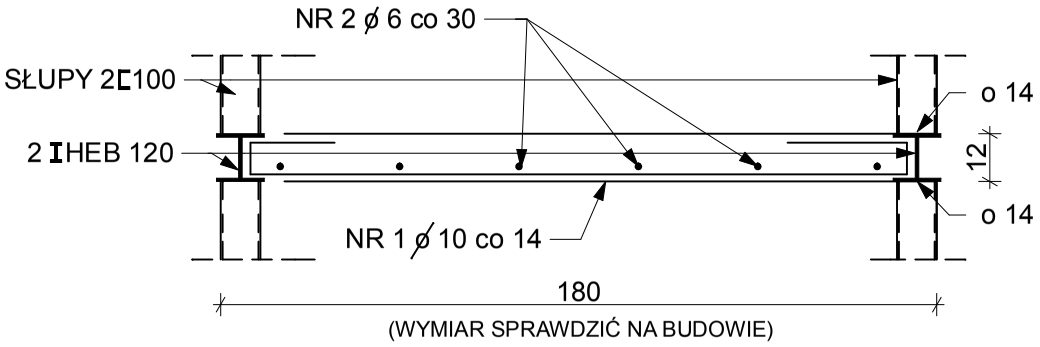

NR 1 ø 10 co 14 L=2,41m

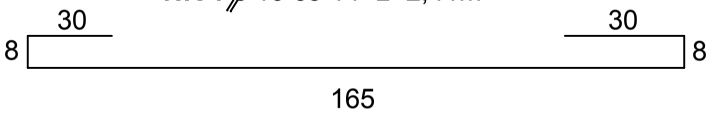

BETON C20/25
STAL A-III N Bst 500
OTULINA 1,5 cm

STAL PROFILOWA S735X

STROPY POŚREDNIE W KLATCE SCHODOWEJ - budynek główny

SKALA 1:20

arkada
Pracownia Projektowa
ul. Bol. Śmiałego 5/2
70-350 Szczecin

PRZEBUDOWA Z DOBUDOWĄ ISTNIEJĄCEGO BUDYNKU PRZYCHODNI PRZY UL. KOPERNIKA 18 WOJEWÓDZKIEGO OŚRODKA MEDYCYNY PRACY ZACHODNIOPOMORSKIE CENTRUM LECZENIA I PROFILAKTYKI
działka o nr geod. 22, obręb 1041

NR RYSUNKU: 22G ke

FAZA: PROJ. WYKONAWCZY UWZGLĘDNIAJĄCY ZMIANĘ ETAPOWANIA - BRANŻA: ARCHITEKTURA

LP		NR UPRAWNIEŃ	DATA	PODPIS
	PROJEKTOWAŁ:			
1	MGR INŻ. ZBIGNIEW MISIAK	92/Sz/79	marzec 2016	
	SPRAWDZIŁ:			
2	MGR INŻ. ALICJA MISIAK	ZAP/0007/POOK/10		

INWESTOR: WOJEWÓDZKI OŚRODEK MEDYCYNY PRACY
- ZACHODNIOPOMORSKIE CENTRUM LECZENIA I PROFILAKTYKI,
70-347 SZCZECIN, UL. BOLESŁAWA ŚMIAŁEGO 33

STROPY POŚREDNIE W KLATCE SCHODOWEJ 1:20

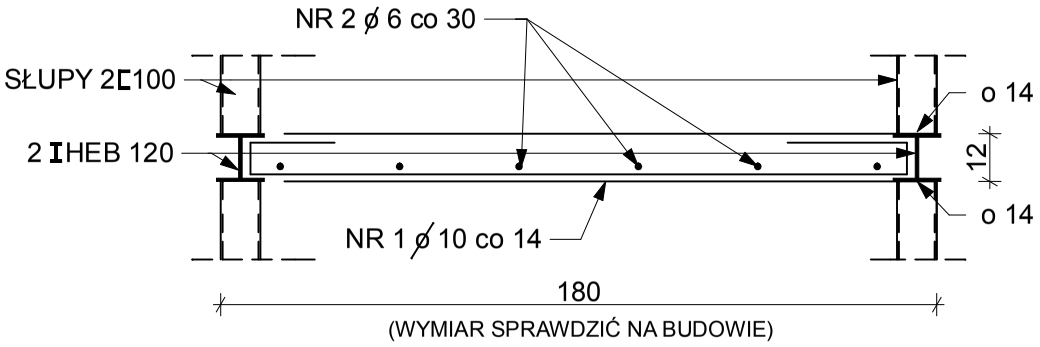

NR 1 ø 10 co 14 L=2,41m

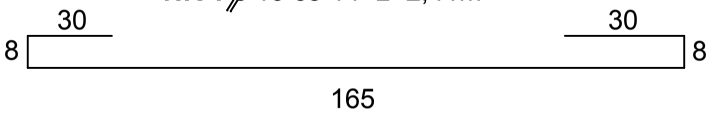

BETON C20/25
STAL A-III N Bst 500
OTULINA 1,5 cm

STAL PROFILOWA S735X

STROPY POŚREDNIE W KLATCE SCHODOWEJ - budynek główny

SKALA 1:20

arkada
Pracownia Projektowa
ul. Bol. Śmiałego 5/2
70-350 Szczecin

PRZEBUDOWA Z DOBUDOWĄ ISTNIEJĄCEGO BUDYNKU PRZYCHODNI PRZY UL. KOPERNIKA 18 WOJEWÓDZKIEGO OŚRODKA MEDYCYNY PRACY ZACHODNIOPOMORSKIE CENTRUM LECZENIA I PROFILAKTYKI
działka o nr geod. 22, obręb 1041

NR RYSUNKU: 22G ke

FAZA: PROJ. WYKONAWCZY UWZGLĘDNIAJĄCY ZMIANĘ ETAPOWANIA - BRANŻA: ARCHITEKTURA

LP		NR UPRAWNIEŃ	DATA	PODPIS
	PROJEKTOWAŁ:			
1	MGR INŻ. ZBIGNIEW MISIAK	92/Sz/79	marzec 2016	
	SPRAWDZIŁ:			
2	MGR INŻ. ALICJA MISIAK	ZAP/0007/POOK/10		

INWESTOR: WOJEWÓDZKI OŚRODEK MEDYCYNY PRACY
- ZACHODNIOPOMORSKIE CENTRUM LECZENIA I PROFILAKTYKI,
70-347 SZCZECIN, UL. BOLESŁAWA ŚMIAŁEGO 33

STROPY POŚREDNIE W KLATCE SCHODOWEJ 1:20

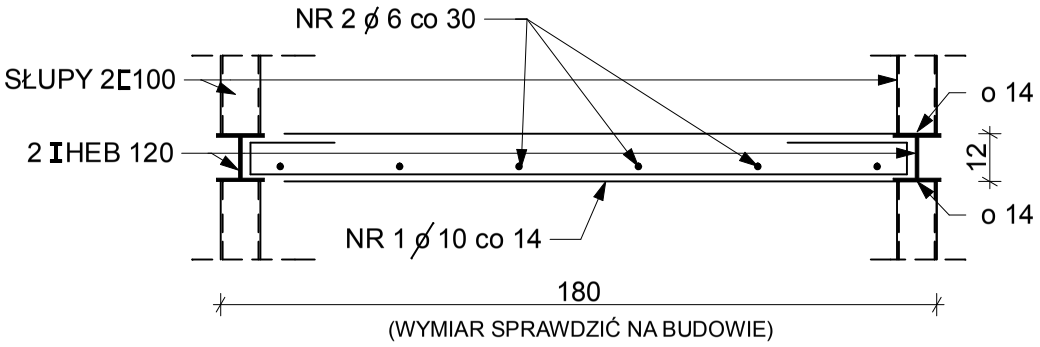

NR 1 ø 10 co 14 L=2,41m

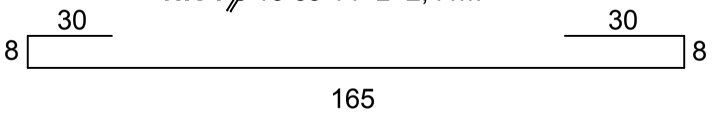

BETON C20/25
STAL A-III N Bst 500
OTULINA 1,5 cm

STAL PROFILOWA S735X

STROPY POŚREDNIE W KLATCE SCHODOWEJ - budynek główny

SKALA 1:20

arkada
Pracownia Projektowa
ul. Bol. Śmiałego 5/2
70-350 Szczecin

PRZEBUDOWA Z DOBUDOWĄ ISTNIEJĄCEGO BUDYNKU PRZYCHODNI PRZY UL. KOPERNIKA 18 WOJEWÓDZKIEGO OŚRODKA MEDYCYNY PRACY ZACHODNIOPOMORSKIE CENTRUM LECZENIA I PROFILAKTYKI
działka o nr geod. 22, obręb 1041

NR RYSUNKU: 22G ke

FAZA: PROJ. WYKONAWCZY UWZGLĘDNIAJĄCY ZMIANĘ ETAPOWANIA - BRANŻA: ARCHITEKTURA

LP		NR UPRAWNIEŃ	DATA	PODPIS
	PROJEKTOWAŁ:			
1	MGR INŻ. ZBIGNIEW MISIAK	92/Sz/79	marzec 2016	
	SPRAWDZIŁ:			
2	MGR INŻ. ALICJA MISIAK	ZAP/0007/POOK/10		

INWESTOR: WOJEWÓDZKI OŚRODEK MEDYCYNY PRACY
- ZACHODNIOPOMORSKIE CENTRUM LECZENIA I PROFILAKTYKI,
70-347 SZCZECIN, UL. BOLESŁAWA ŚMIAŁEGO 33

STROPY POŚREDNIE W KLATCE SCHODOWEJ 1:20

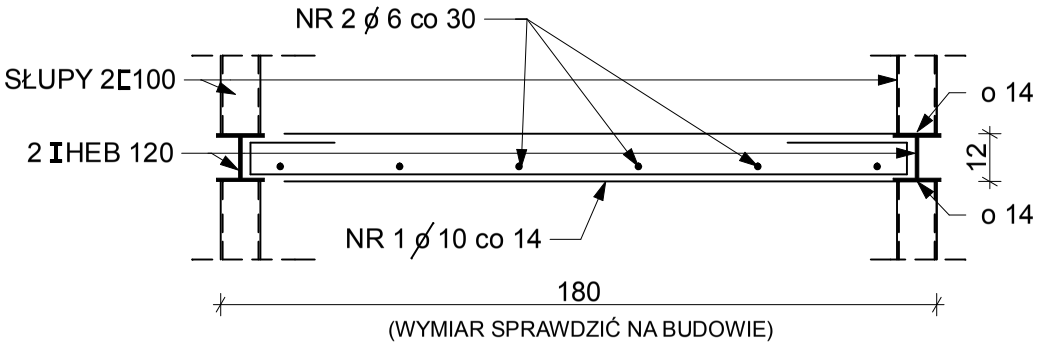

NR 1 ø 10 co 14 L=2,41m

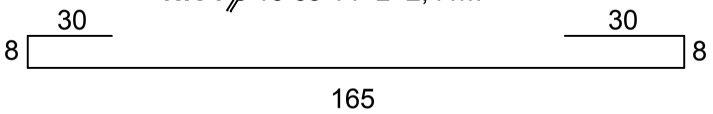

BETON C20/25
STAL A-III N Bst 500
OTULINA 1,5 cm

STAL PROFILOWA S735X

STROPY POŚREDNIE W KLATCE SCHODOWEJ - budynek główny

SKALA 1:20

arkada
Pracownia Projektowa
ul. Bol. Śmiałego 5/2
70-350 Szczecin

PRZEBUDOWA Z DOBUDOWĄ ISTNIEJĄCEGO BUDYNKU PRZYCHODNI PRZY UL. KOPERNIKA 18 WOJEWÓDZKIEGO OŚRODKA MEDYCYNY PRACY ZACHODNIOPOMORSKIE CENTRUM LECZENIA I PROFILAKTYKI
działka o nr geod. 22, obręb 1041

NR RYSUNKU: 22G ke

FAZA: PROJ. WYKONAWCZY UWZGLĘDNIAJĄCY ZMIANĘ ETAPOWANIA - BRANŻA: ARCHITEKTURA

LP		NR UPRAWNIEŃ	DATA	PODPIS
	PROJEKTOWAŁ:			
1	MGR INŻ. ZBIGNIEW MISIAK	92/Sz/79	marzec 2016	
	SPRAWDZIŁ:			
2	MGR INŻ. ALICJA MISIAK	ZAP/0007/POOK/10		

INWESTOR: WOJEWÓDZKI OŚRODEK MEDYCYNY PRACY
- ZACHODNIOPOMORSKIE CENTRUM LECZENIA I PROFILAKTYKI,
70-347 SZCZECIN, UL. BOLESŁAWA ŚMIAŁEGO 33

PŁYTA STROPOWA NAD KLATKĄ SCHODOWĄ 1:20

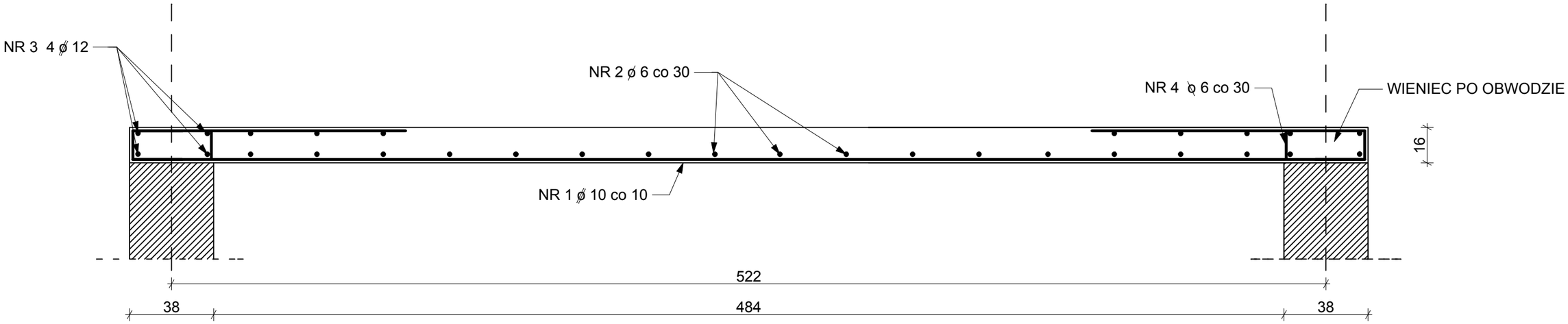

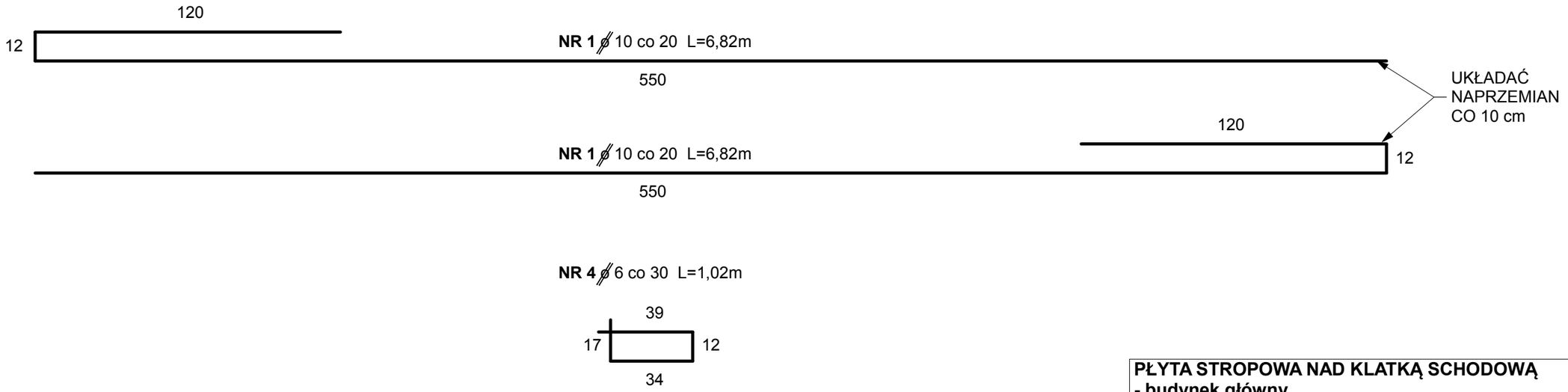

BETON C20/25
STAL A-III N Bst 500
OTULINA dla płyty : 1,5 cm
dla wieńców: 2,0 cm

PŁYTA STROPOWA NAD KLATKĄ SCHODOWĄ - budynek główny SKALA 1:20

arkada
Pracownia Projektowa
ul. Bol. Śmiałego 5/2
70-350 Szczecin

PRZEBUDOWA Z DOBUDOWĄ ISTNIEJĄCEGO
BUDYNKU PRZYCHODNI PRZY UL. KOPERNIKA 18
WOJEWÓDZKIEGO OŚRODKA MEDYCYNY PRACY
ZACHODNIOPOMORSKIE CENTRUM LECZENIA I PROFILAKTYKI
działka o nr geod. 22, obręb 1041

NR RYSUNKU: **23G ke**

FAZA: PROJ. WYKONAWCZY UWZGLĘDNIAJĄCY ZMIANĘ ETAPOWANIA - BRANŻA: ARCHITEKTURA

LP	PROJEKTOWAŁ:	NR UPRAWNIEŃ	DATA	PODPIS
1	MGR INŻ. ZBIGNIEW MISIAK	92/Sz/79	marzec 2016	
	SPRAWDZIŁ:			
2	MGR INŻ. ALICJA MISIAK	ZAP/0007/POOK/10		

INWESTOR: WOJEWÓDZKI OŚRODEK MEDYCYNY PRACY
- ZACHODNIOPOMORSKIE CENTRUM LECZENIA I PROFILAKTYKI,
70-347 SZCZECIN, UL. BOLESŁAWA ŚMIAŁEGO 33

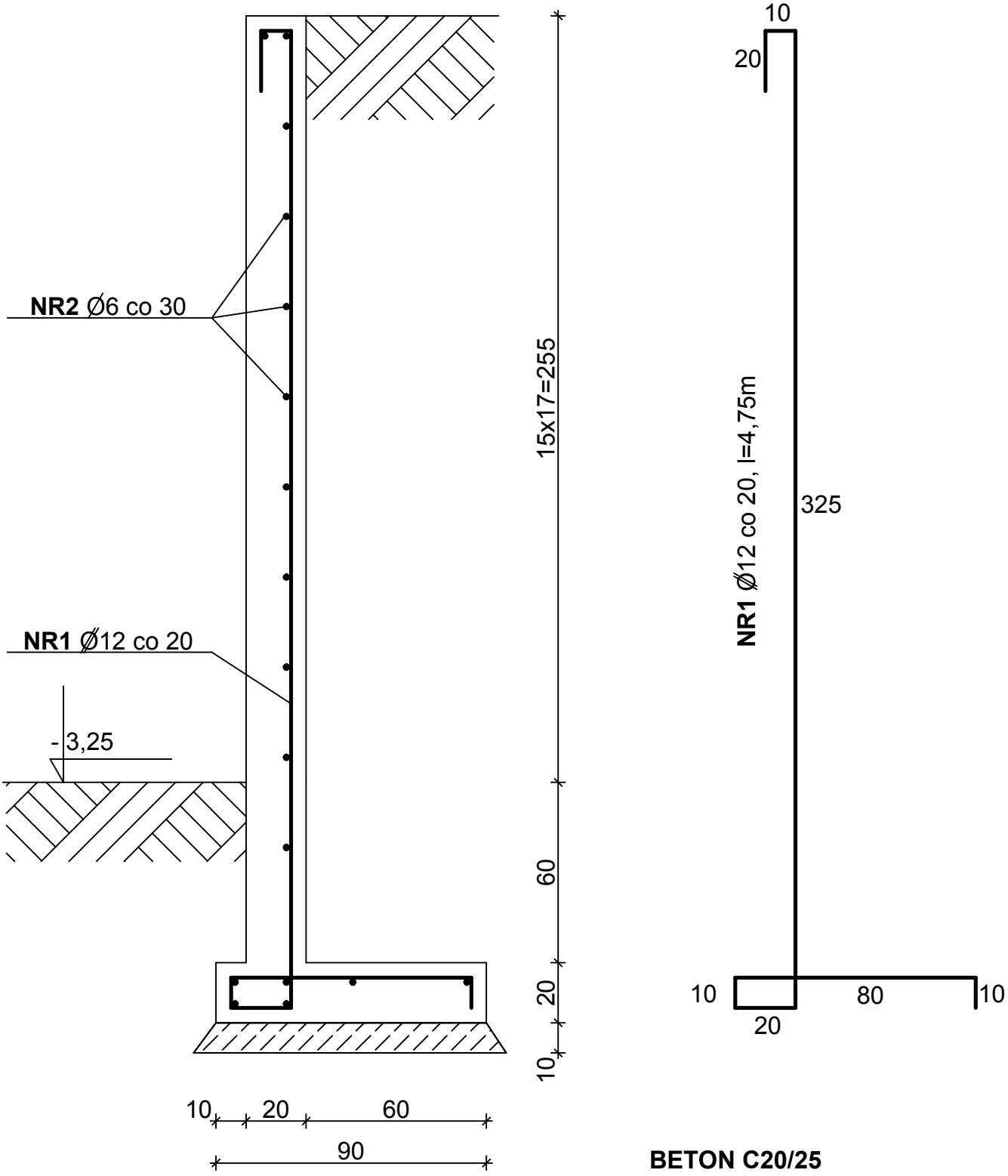

BETON C20/25
STAL A-IIIN BSt500
OTULINA 5cm

ZBROJENIE MURÓW OPOROWYCH SKALA 1:20

arkada	PRZEBUDOWA Z DOBUDOWĄ ISTNIEJĄCEGO BUDYNKU PRZYCHODNI PRZY UL. KOPERNIKA 18 WOJEWÓDZKIEGO OŚRODKA MEDYCYNY PRACY ZACHODNIOPOMORSKIE CENTRUM LECZENIA I PROFILAKTYKI działka o nr geod. 22, obręb 1041			NR RYSUNKU **24G ke**
FAZA: PROJ. WYKONAWCZY UWZGLĘDNIAJĄCY ZMIANĘ ETAPOWANIA - BRANŻA: ARCHITEKTURA				
LP	PROJEKTOWAŁ :	NR UPRAWNIEŃ	DATA	PODPIS
1	MGR INŻ. ZBIGNIEW MISIAK	92/Sz/79	III.2016	
	SPRAWDZIŁ :			
2	MGR INŻ. ALICJA MISIAK	ZAP/0007/POOK/10		

INWESTOR: WOJEWÓDZKI OŚRODEK MEDYCYNY PRACY
- ZACHODNIOPOMORSKIE CENTRUM LECZENIA I PROFILAKTYKI,
70-347 SZCZECIN, UL. BOLESŁAWA ŚMIAŁEGO 33

ZESTAWIENIE BELEK NADPROŻOWYCH L-19

Kopernika, część nowa

Nr	Przedmiot	Ilość [szt.]				
		PIWNICE	PARTER	I PIETRO	II PIETRO	RAZEM
	Belki nadprożowe					
1	L-19 N/270				4	4
2	L-19 N/240		14	28	28	70
3	L-19 D/180		2			2
4	L-19 D/120	8	26	28	28	90

ZESTAWIENIE PŁYT STROPOWYCH

Kopernika, część nowa

Nr	Przedmiot	Ilość [szt.]				
		PIWNICE	PARTER	I PIETRO	II PIETRO	RAZEM
	Płyty stropowe sprężone					
1	SP-6 l = 7,80 m	23	23	23	23	92
2	SP-6 l = 6,90 m	1	1	1	1	4
	Płyty stropowe kanałowe					
1	S 450/150 l = 4,50 m	2	2	2	2	8
2	S 450/120 l = 4,50 m	20	20	20	20	80
3	S 450/90 l = 4,50 m	6	6	6	6	24
4	S 390/120 l = 3,90 m				5	5
5	S 360/150 l = 3,60 m	1	1	1	1	4

ZESTAWIENIE STALI PROFILOWEJ

Kopernika, część nowa

Nr	Przedmiot	Długość [m]	Ilość [szt.]	Ciężar 1 mb [kG]	Ciężar 1 szt. [kG]	Ciężar łączny [kG]	Klasa stali
	PIWNICE						
1	dwuteownik HEB 450	4,500	1	171,00	769,50	769,50	St3SX
2	dwuteownik HEB 400	4,100	1	155,00	635,50	635,50	St3SX
3	dwuteownik HEB 300	3,200	1	117,00	374,40	374,40	St3SX
4	dwuteownik 260	2,200	6	41,90	92,18	553,08	St3SX
5	dwuteownik 240	2,500	18	36,20	90,50	1 629,00	St3SX
6	dwuteownik 200	3,700	2	26,30	97,31	194,62	St3SX
7	dwuteownik 200	3,200	2	26,30	84,16	168,32	St3SX
	PARTER						
1	dwuteownik 260	2,700	4	41,90	113,13	452,52	St3SX
2	dwuteownik 200	3,700	4	26,30	97,31	389,24	St3SX
3	dwuteownik 200	2,500	2	26,30	65,75	131,50	St3SX
	I PIĘTRO						
1	dwuteownik 200	3,700	4	26,30	97,31	389,24	St3SX
	II PIĘTRO						
1	dwuteownik 200	3,700	4	26,30	97,31	389,24	St3SX
	CIĘŻAR RAZEM				[kG]	6 076,16	

ZESTAWIENIE STALI PROFILOWEJ, SCHODY WEWNĘTRZNE

Kopernika, część istniejąca

Nr	Przedmiot	Długość [m]	Ilość [szt.]	Ciężar 1 mb [kG]	Ciężar 1 szt. [kG]	Ciężar łączny [kG]	Klasa stali
	Schody 1, rys nr 8A						
1	profil zimnog. 60*60*4	1,620	2	6,71	10,87	21,74	St3SX
2	profil zimnog. 60*60*4	1,490	3	6,71	10,00	29,99	St3SX
3	profil zimnog. 60*60*4	1,350	4	6,71	9,06	36,23	St3SX
4	profil zimnog. 60*60*4	3,600	2	6,71	24,16	48,31	St3SX
5	blacha 180*6	0,180	6	8,48	1,53	9,16	St3SX
	Schody 2, rys nr 9A						
1	profil zimnog. 60*60*4	1,750	2	6,71	11,74	23,49	St3SX
2	profil zimnog. 60*60*4	1,510	3	6,71	10,13	30,40	St3SX
3	profil zimnog. 60*60*4	0,860	4	6,71	5,77	23,08	St3SX
4	profil zimnog. 60*60*4	2,250	2	6,71	15,10	30,20	St3SX
5	blacha 180*6	0,180	6	8,48	1,53	9,16	St3SX
	Schody 3, rys nr 10A						
1	profil zimnog. 60*60*4	1,200	2	6,71	8,05	16,10	St3SX
2	profil zimnog. 60*60*4	1,400	3	6,71	9,39	28,18	St3SX
3	profil zimnog. 60*60*4	0,850	4	6,71	5,70	22,81	St3SX
4	profil zimnog. 60*60*4	2,250	2	6,71	15,10	30,20	St3SX
5	blacha 180*6	0,180	6	8,48	1,53	9,16	St3SX
	Schody 4, rys nr 11A						
1	profil zimnog. 60*60*4	1,580	2	6,71	10,60	21,20	St3SX
2	profil zimnog. 60*60*4	0,850	2	6,71	5,70	11,41	St3SX
3	profil zimnog. 60*60*4	2,250	2	6,71	15,10	30,20	St3SX
4	blacha 180*6	0,180	4	8,48	1,53	6,11	St3SX
	CIĘŻAR RAZEM				[kG]	437,12	

ZESTAWIENIE STALI ZBROJENIOWEJ

Kopernika, część nowa

Nr	Średnica [mm] A-IIIN A-IIIN	Długość [m]	Ilość [szt.]	Długość łączna wg średnic [m] 6 mm	10 mm	12 mm	16 mm	20 mm
	Ławy fundamentowe, rys. nr 6B							
1	16	190,00	4				760,00	
2	6	1,20	620	744,00				
3	12	1,10	210			231,00		
4	6	46,00	4	184,00				
5	10	2,18	550		1 199,00			
	Ściany piwnic, rys. nr 7B							
1	10	3,55	1 100		3 905,00			
2	6	176,00	22	3 872,00				
	Słup piwnicy, rys. nr 8B							
1	20	1,40	4					5,60
2	20	2,85	4					11,40
3	6	1,04	18	18,72				
	Słupy żelbetowe parteru, rys. nr 9B							
1	12	1,15	88			101,20		
2	12	4,50	88			396,00		
3	6	0,94	572	537,68				
	Filary żelbetowe parteru, rys. nr 10B							
1	12	1,15	132			151,80		
2	12	4,50	132			594,00		
3	6	1,34	621	832,14				
4	6	1,72	270	464,40				
	Filary żelbetowe I piętra, rys. nr 11B							
1	12	1,15	28			32,20		
2	12	3,65	28			102,20		
3	6	0,94	23	21,62				
5	6	1,52	138	209,76				
	Filary żelbetowe II piętra, rys. nr 12B							
1	12	1,15	28			32,20		
2	12	4,05	28			113,40		
3	6	0,94	25	23,50				
5	6	1,52	150	228,00				
	Nadproża żelbetowe N1, rys. nr 13B							
1	16	2,50	44				110,00	
2	16	2,66	22				58,52	
3	16	2,18	22				47,96	
4	12	2,50	44			110,00		
5	6	0,94	440	413,60				
	Nadproża żelbetowe N2, rys. nr 14B							
1	16	1,60	54				86,40	
2	16	1,76	54				95,04	
3	12	1,60	54			86,40		
4	6	0,94	297	279,18				
	Płyty spocznikowe schodów, rys. nr 15B							
1	12	6,05	280			1 694,00		
2	6	15,00	20	300,00				
	Biegi schodów, rys. nr 16B							
1	10	2,88	23		66,24			
2	10	0,96	12		11,52			
3	10	0,60	12		7,20			
4	10	6,13	23		140,99			
5	10	1,00	12		12,00			

6	10	1,70	12		20,40			
7	10	4,21	23		96,83			
8	10	1,70	12		20,40			
9	10	3,40	23		78,20			
10	10	1,70	12		20,40			
11	10	6,82	92		627,44			
12	10	1,70	48		81,60			
13	10	1,70	48		81,60			
14	6	2,20	180	396,00				
	Wieńce, rys. nr 17B							
1	12	180,00	3			540,00		
2	6	0,65	550	357,50				
3	12	1,32	160			211,20		
4	12	520,00	4			2 080,00		
5	6	0,84	1 600	1 344,00				
6	12	1,02	320			326,40		
	Wylewki stropowe, rys. nr 18B							
1	16	8,00	128				1 024,00	
2	10	8,00	128		1 024,00			
3	6	0,88	1 920	1 689,60				
4	6	4,60	240	1 104,00				
5	6	0,84	1 080	907,20				
	Wylewka stropowa, rys. nr 19B							
1	10	2,30	20		46,00			
2	6	4,00	7	28,00				
	Długość razem		[m]	13 954,90	7 438,82	6 802,00	2 181,92	17,00
	Ciężar 1 mb		[kG]	0,222	0,617	0,888	1,580	2,470
	Ciężar łączny wg średnic		[kG]	3 097,99	4 589,75	6 040,18	3 447,43	41,99
	Ciężar razem wg klasy stali		[kG]	3 097,99	14 119,35			

ZESTAWIENIE STALI ZBROJENIOWEJ, MURY OPOROWE

Kopernika, część nowa

Nr	Średnica [mm] A-IIIN A-IIIN	Długość [m]	Ilość [szt.]	Długość łączna wg średnic [m] 6 mm	10 mm	12 mm	16 mm
	Mury oporowe	**rys. nr 20B**					
1	12	3,58	160			572,80	
2	6	44,00	15	660,00			
3	6	2,85	140	399,00			
4	6	44,00	10	440,00			
	Mury oporowe	**rys. nr 21B**					
1	12	7,60	88			668,80	
2	12	4,40	86			378,40	
3	6	7,00	56	392,00			
	Długość razem		[m]	1 891,00		1 620,00	
	Ciężar 1 mb		[kG]	0,222		0,888	
	Ciężar łączny wg średnic		[kG]	419,80		1 438,56	
	Ciężar razem wg klasy stali		[kG]	419,80	1 438,56		